部品表 PARTS LIST

部番 PT NO	品名 PARTS NAME	型番 CAT. NO.	材質 MATERIAL	数量 Q'TY	記事 NOTE
1	リール REEL	———	硬質紙 CARDBOARD	1	色：白 COLOR : WHITE
2	プラスチック（エンボス）テープ PLASTIC (EMBOSS) TAPE	———	PET樹脂 A-PET	—	色：透明 COLOR : TRANSPARENCY
3	カバーテープ COVER	———	ポリエステル POLYESTER	—	色：透明 COLOR : TRANSPARENCY
4	コネクタ CONNECTOR	62684-__210	SHEET NO.2 参照 SEE SHEET NO2	2000	

製品の種類 CAT. NO. & DIMENSIONS

極数 NO. OF CONTACTS (n)	型番 CAT. NO.	寸法 DIMENSIONS			
		A ± 5	B ± 0.1	C ± 0.1	D ± 0.3
32	62684-322100	48.4	20.2	40.4	44
34	62684-342100	48.4	20.2	40.4	44
36	62684-362100	48.4	20.2	40.4	44
40	62684-402100	48.4	20.2	40.4	44
43	62684-432100	48.4	20.2	40.4	44
45	62684-452100	48.4	20.2	40.4	44
50	62684-502100	48.4	20.2	40.4	44

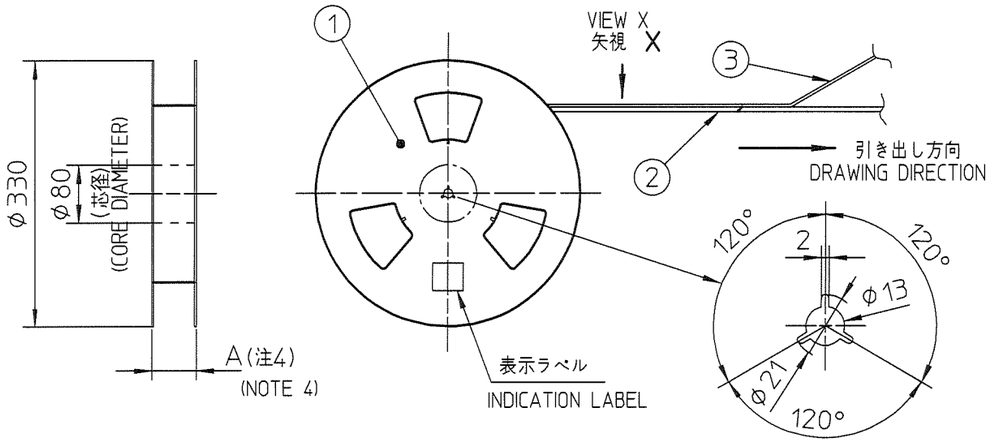

	表面処理 SURFACE TREATMENT
62684-__2100	はんだめっき SOLDER PLATING

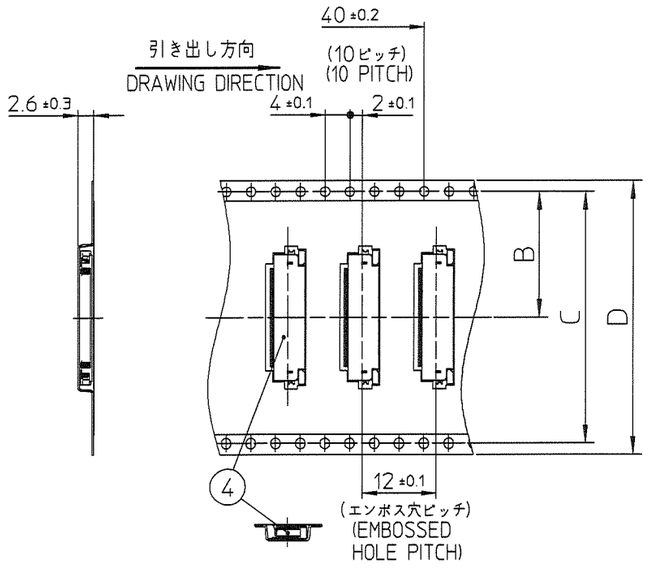

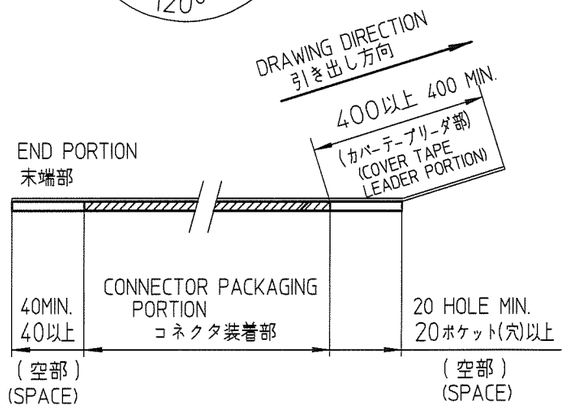

コネクタ装着状態
CONNECTOR PACKAGING STYLE

NOTE
1. THIS PRODUCT IS THE CONNECTOR USED FOR FPC/FFC AND COPES WITH AUTOMATIC MOUNTING (SMT).
2. THIS CATALOG NO. INDICATES PLASTIC TAPE PACKAGED CONNECTOR.
3. SEE JIS C 0806 (PACKING OF ELECTRONIC COMPONENTS ON CONTINUOUS TAPES (SURFACE MOUNTING DEVICES)) FOR SHAPE AND DIMENSIONS OF PLASTIC (EMBOSS) TAPE AND REEL.
4. A DIMENSION IS PORTION OF THE CORE.

注記
1. 本製品は，自動実装（SMT）対応 FPC/FFC用コネクタである．
2. 本型番は，プラスチックテープ梱包品を示す．
3. プラスチック（エンボス）テープ及びリール形状寸法は、JIS C 0806（電子部品のテーピング（表面実装部品））に準ずる．
4. A寸法は、芯径部（コア部）の寸法を示す．

ltr	description	ecn no	dr	date
A	Released	J00527	T.H	7/31/'00
AA	Changed sheet 6,7,8,9	J10-0178	M.Y	2010-6-24
AB	Changed sheet 8	J11-0134	H.T	2011-6-10
AC	Changed sheet 6 and 7	J11-0246	S.W	2011-10-21
AD	Added sheet 11 to 14	J11-0249	M.Y	2011-11-04
AE	Changed sheet 8 and 9	J11-0270	S.W	2011-11-29

sheet index	revision	AE	L	E	J	G	J	N	L	M	D	A	A	A	A
	sheet	1	2	3	4	5	6	7	8	9	10	11	12	13	14

mat'l. code

surface ISO 1302 ✓ | tolerance ISO 406 ISO 1101

tolerances unless otherwise specified: angles ±5° | linear ±5

projection | mm | scale X

dr S. Nitta 2011-11-29
engr S. Nitta 2011-11-29
chr Y. Kamada 2011-11-29
appd M. Ito KN 30/11

product family 58DF | CODE JP

title
0.5mmピッチ FPC/FFC用 SMTタイプコネクタ プラスチック梱包品
PLASTIC TAPE PACKAGED
0.5mm CONTACT SPACING CONNECTOR

dwg no 62684 | sheet 1 of 14 | size A3

type Product Customer Drawing

Rev. AE

form: A3

部品表 PARTS LIST

部番 PT NO.	品名 PARTS NAME	材質 MATERIAL 62684-__210	記事 NOTE
1	ハウジング HOUSING	ガラス繊維入耐熱性樹脂 (UL94V-0) GLASS FILLED THERMOPLASTIC (UL94V-0)	色：ベージュ COLOR : BEIGE
2	スライダー SLIDER	ガラス繊維入耐熱性樹脂 (UL94V-0) GLASS FILLED THERMOPLASTIC (UL94V-0)	色：黒 COLOR : BLACK
3	コンタクト CONTACT	りん青銅 : はんだめっき PHOSPHOR BRONZE : SOLDER PLATING	
4	金具 MOUNTING PLATE	黄銅 : はんだめっき BRASS : SOLDER PLATING	

n：極数
n : NO. OF CONTACTS

製品の種類 CAT. NO. & DIMENSIONS

極数 NO. OF CONTACTS (n)	型番 CAT. NO.	寸法 DIMENSIONS A	B	C	D
32	62684-32210	15.5	16.65	20.3	21.5
34	62684-34210	16.5	17.65	21.3	22.5
36	62684-36210	17.5	18.65	22.3	23.5
40	62684-40210	19.5	20.65	24.3	25.5
43	62684-43210	21	22.15	25.8	27
45	62684-45210	22	23.15	26.8	28
50	62684-50210	24.5	25.65	29.3	30.5

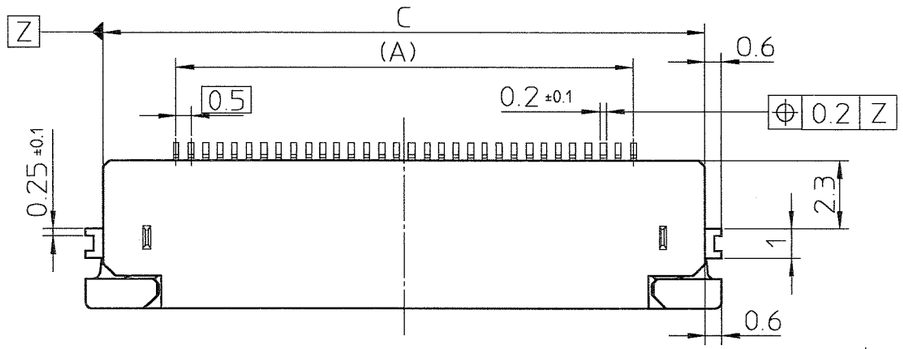

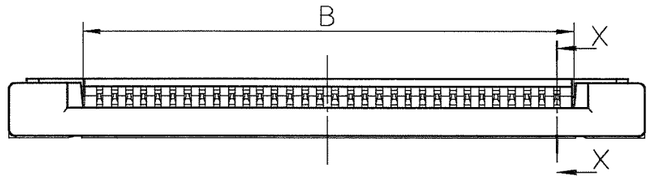

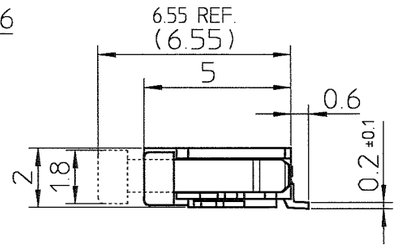

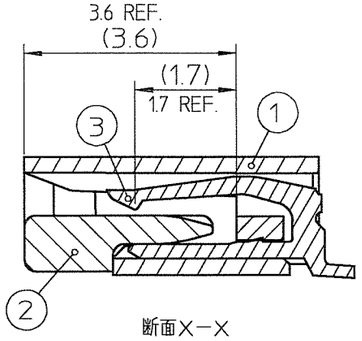

断面X−X
SECTION X-X

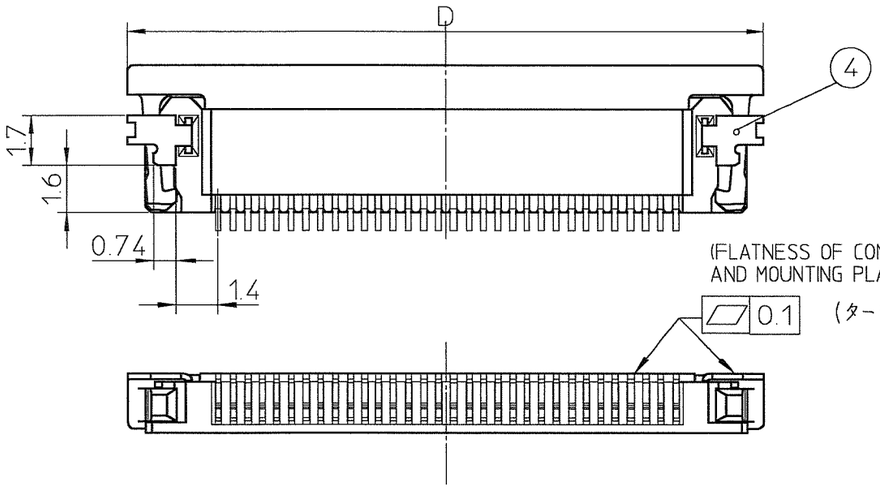

(FLATNESS OF CONTACT TERMINAL AND MOUNTING PLATE)
(ターミナル、金具の平面度)

注 記
1. 本製品は，自動実装（SMT）対応 FPC，FFC用コネクタである．
2. プラスチック(エンボス)テープ梱包品及びその型番はSHEET No.1に示す．
3. 推奨基板パターン寸法、適用導体は SHEET No.3に示す．

NOTE
1. THIS PRODUCT IS THE CONNECTOR USED FOR FPC/FFC AND COPES WITH AUTOMATIC MOUNTING (SMT).
2. SEE SHEET No.1 REGARDING PLASTIC TAPE PACKAGED PRODUCT.
3. SEE SHEET No.3 REGARDING RECOMMENDED PC BOARD LAYOUT AND CABLE.

ltr	description	ecn no	dr	date
G	REVISED	J04-0276	H.T	8/26/'04
H	REVISED	J04-0353	H.T	10/6/'04
J	REVISED	J04-0432	H.T	12/1/'04
K	ADDED THIN Sn PLATING	J05-0801	H.T	11/25/'05
L	Deleted B and Z type	J06-0429	H.T	10/18/'06

mat'l. code
surface ISO 1302
tolerance ISO 406 ISO 1101
tolerances unless otherwise specified
angles
linear ±0.3
dr 10/18/06
engr 10/18/06
chr R. Shower 10/18/06
appd 10/18/06
projection
scale X
product family 58DF
CODE JP
title
0.5mmピッチFPC/FFC用コネクタ
0.5mm CONTACT SPACING CONNECTOR
dwg no 62684
sheet 2 of
size A3
type Product Customer Drawing
Rev. L
sheet index
revision sheet

form: A3

推奨基板パターン寸法
（部品搭載側）
RECOMMENDED PC BOARD LAYOUT
(COMPORNENT SIDE)

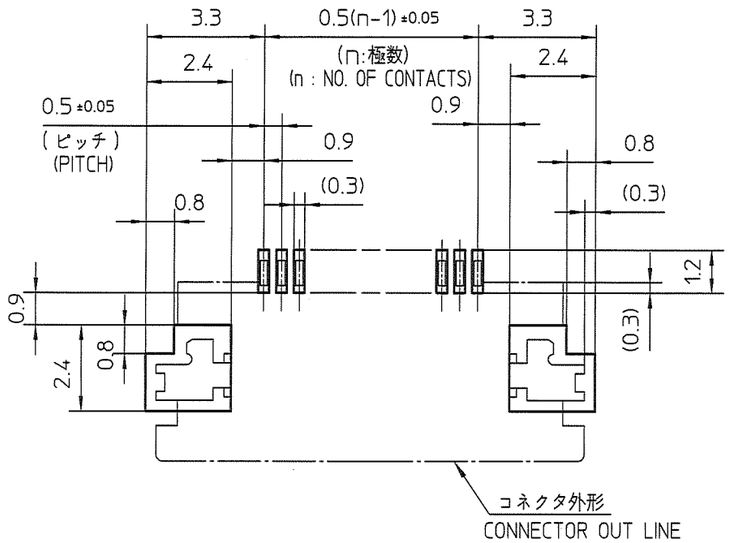

推奨導体寸法（FFC）
RECOMMENDED CABLE (FPC)

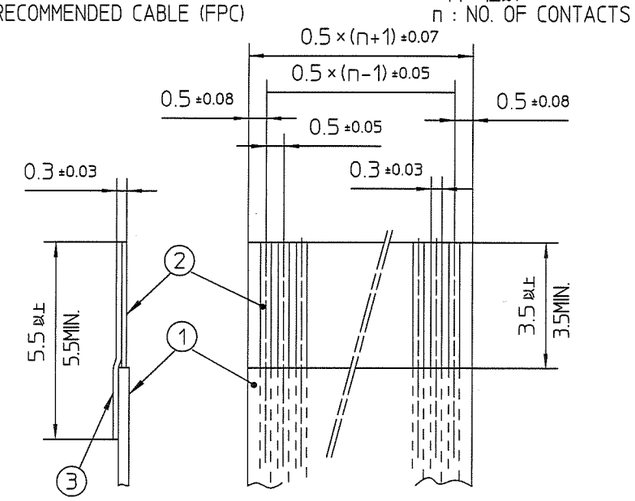

推奨導体寸法（FPC）
RECOMMENDED CABLE (FPC)

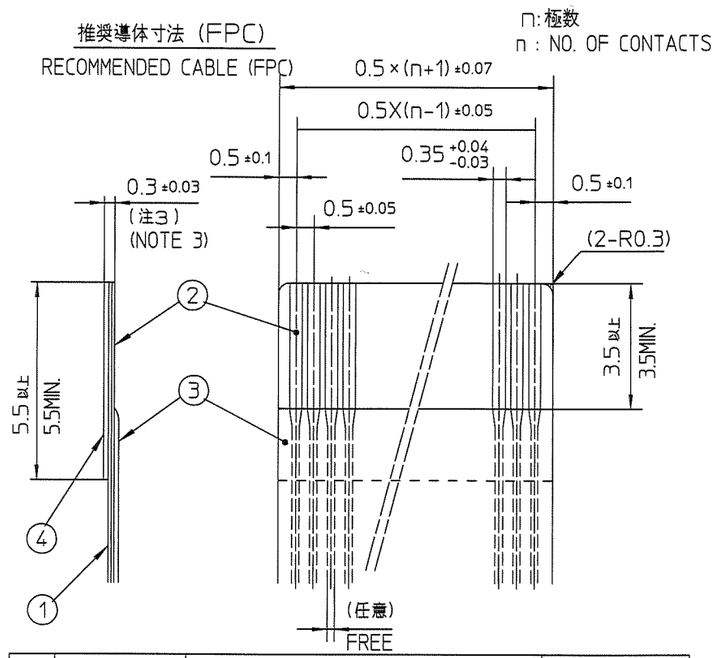

部番 PT NO.	品名 PARTS NAME	材質 MATERIAL	厚み（μm） THICKNESS (μm)
1	絶縁体 INSULATER	難燃性ポリエステル又は同等材 FLAME RESISTING POLYESTER OR EQUAL	——
2	導体 CONDUCTOR	銅箔 COPPER FOIL	35 又は 50 OR
3	補強板 SUPPORTING TAPE	難燃性ポリエステル又は同等材 FLAME RESISTING POLYESTER OR EQUAL	——

注 記

1. 各部には，有害なバリのないこと．
2. 各部材は，通常の使用で剥離しないこと．

NOTE
1. NO BURR AT EACH PORTION
2. NO PEELING IN COMMON USE.

部番 PT NO.	品名 PARTS NAME	材質 MATERIAL	厚さ（μm） THICKNESS (μm)
1	ベースフィルム BASE FILM	ポリイミド又は,ポリエステル又は,同等材 POLYIMIDE OR POLYESTER OR EQUAL	25
2	導体 CONDUCTOR	銅箔 COPPER FOIL	35 又は 50 OR
3	オーバーレイ OVERLAY	ポリイミド又は,ポリエステル又は,同等材 POLYIMIDE OR POLYESTER OR EQUAL	——
4	補強板 SUPPORTING TAPE	ポリエステル又は,ポリイミド又は,同等材 POLYIMIDE OR POLYESTER OR EQUAL	——

注 記

1. 各部には，有害なバリのないこと．
2. 各部材は，通常の使用で剥離しないこと．
3. 各部材の総合厚さ（粘着剤を含む）範囲を規定する．

NOTE
1. NO BURR AT EACH PORTION
2. NO PEELING IN COMMON USE.
3. TOTAL THICKNESS LIMIT OF EACH MATERIAL (INCLUDING ADHESIVE AGENT) IS SPECIFIED.

mat'l. code

ltr	description	ecn no	dr	date
A	RELEASED	J00527	T.H	'00-7-28
B	REVISED	J04-0276	H.T	'04/8/26
C	Changed Logo	J06-0429	H.T	10/18/'06
D	Corrected writing error	J08-0482	H.T	2008-12-10
E	Added tolerance	J09-0140	M.Y	2009-4-9

sheet index: revision / sheet

surface ISO 1302 ✓ | tolerance ISO 406 ISO 1101
tolerances unless otherwise specified
angles | linear ±0.05

dr	M.YAMASHITA	2009-4-9
engr	M.YAMASHITA	2009-4-9
chr	S. Nishiura	2009-4-9
appd	S. Onodera	2009-4-9

projection | mm | scale ℵ

product family 58CF/DF | CODE JP

title 推奨導体 RECOMMENDED CABLE

dwg no 62684 | sheet 3 of | size A3

type Product Customer Drawing | Rev. E

form: A3

PDM: Rev:AE STATUS:Released Printed: Dec 01, 2011

部品表 PARTS LIST

部番 PT NO	品名 PARTS NAME	型番 CAT. NO.	材質 MATERIAL	数量 Q'TY	記事 NOTE
1	リール REEL	———	硬質紙 CARDBOARD	1	色：白 COLOR : WHITE
2	プラスチック（エンボス）テープ PLASTIC (EMBOSS) TAPE	———	PET樹脂 A-PET	—	色：透明 COLOR : TRANSPARENCY
3	カバーテープ COVER	———	ポリエステル POLYESTER	—	色：透明 COLOR : TRANSPARENCY
4	コネクタ CONNECTOR	62684-__110	SHEET NO.5 参照 SEE SHEET NO5.	2000	

製品の種類 CAT. NO. & DIMENSIONS

極数 NO. OF CONTACTS (n)	型番 CAT. NO.	寸法 DIMENSIONS			
		A ± 5	B ± 0.1	C ± 0.1	D ± 0.3
38	62684-381100	48.4	20.2	40.4	44
40	62684-401100	48.4	20.2	40.4	44
45	62684-451100	48.4	20.2	40.4	44
50	62684-501100	48.4	20.2	40.4	44

	表面処理 SURFACE TREATMENT
62684-__1100	はんだめっき SOLDER PLATING

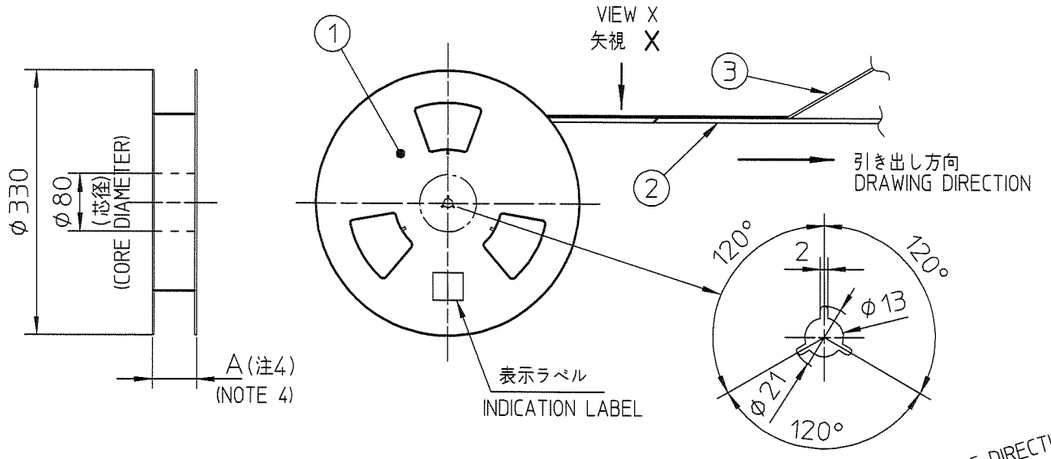

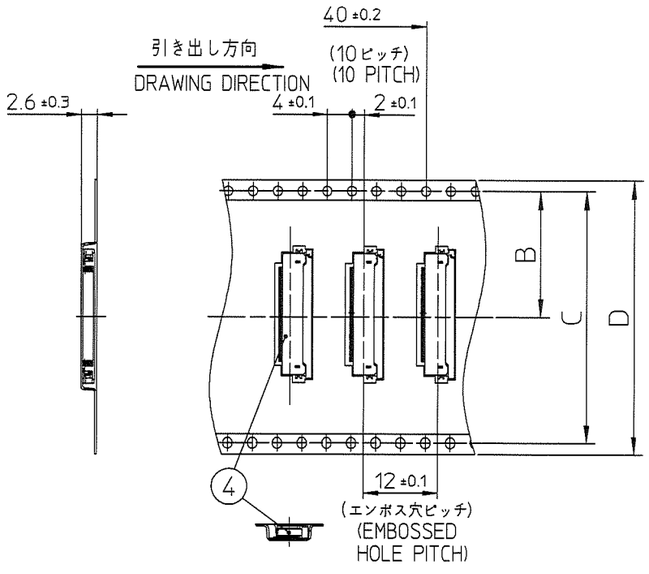

矢視 X VIEW X

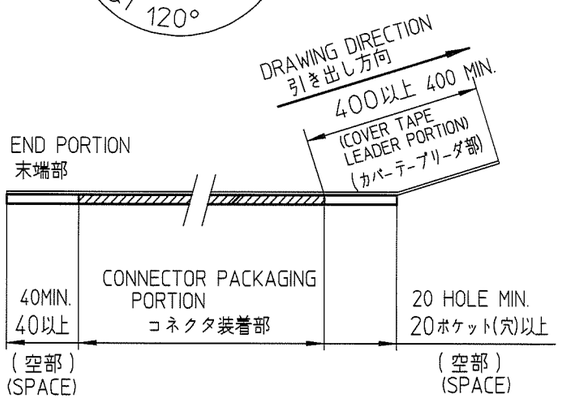

コネクタ装着状態
CONNECTOR PACKAGING STYLE

NOTE
1. THIS PRODUCT IS THE CONNECTOR USED FOR FPC/FFC AND COPES WITH AUTOMATIC MOUNTING (SMT).
2. THIS CATALOG NO. INDICATES PLASTIC TAPE PACKAGED CONNECTOR.
3. SEE JIS C 0806 (PACKING OF ELECTRONIC COMPONENTS ON CONTINUOUS TAPES (SURFACE MOUNTING DEVICES)) FOR SHAPE AND DIMENSIONS OF PLASTIC (EMBOSS) TAPE AND REEL.
4. A DIMENSION IS PORTION OF THE CORE.

注記.
1. 本製品は，自動実装（SMT）対応 FPC/FFC用コネクタである．
2. 本型番は，プラスチックテープ梱包品を示す．
3. プラスチック（エンボス）テープ及びリール形状寸法は、JIS C 0806（電子部品のテーピング（表面実装部品））に準ずる．
4. A寸法は、芯径部（コア部）の寸法を示す．

ltr	description	ecn no	dr	date
A	Released	J00527	T.H	7/31/'00
E	REVISED	J04-0353	H.T	10/6/'04
F	CHANGED CAT.NO.	J04-0432	H.T	12/1/'04
G	ADDED THIN Sn PLATING	J05-0801	H.T	11/25/'05
H	Deleted B and Z type	J06-0429	H.T	10/18/'06
J	Corrected writing error	J08-0482	H.T	2008-12-10

mat'l. code
surface ISO 1302
tolerance ISO 406 ISO 1101
tolerances unless otherwise specified
angles ±5°
linear ±5
dr 2008-12-10
engr 2008-12-10
chr 2008-12-10
appd 2008-12-10
projection
scale X
product family 58CF
CODE JP
title 0.5mmピッチ FPC/FFC用 SMTタイプコネクタ プラスチック梱包品
PLASTIC TAPE PACKAGED 0.5mm CONTACT SPACING CONNECTOR
dwg no 62684
sheet 4 of
size A3
type Product Customer Drawing
Rev. J
sheet index
revision
sheet

form: A3

部品表 PARTS LIST

部番 PT NO.	品名 PARTS NAME	材質 MATERIAL 62684-__110	記事 NOTE
1	ハウジング HOUSING	ガラス繊維入耐熱性樹脂 (UL94V-0) GLASS FILLED THERMOPLASTIC (UL94V-0)	色：ベージュ COLOR : BEIGE
2	スライダー SLIDER	ガラス繊維入耐熱性樹脂 (UL94V-0) GLASS FILLED THERMOPLASTIC (UL94V-0)	色：黒 COLOR : BLACK
3	コンタクト CONTACT	りん青銅 : はんだめっき PHOSPHOR BRONZE : SOLDER PLATING	
4	金具 MOUNTING PLATE	黄銅 : はんだめっき BRASS : SOLDER PLATING	

n：極数
n : NO. OF CONTACTS

製品の種類 CAT. NO. & DIMENSIONS

極数 NO. OF CONTACTS (n)	型番 CAT. NO.	寸法 DIMENSIONS A	B	C	D
38	62684-38110	18.5	19.65	23.3	24.5
40	62684-40110	19.5	20.65	24.3	25.5
45	62684-45110	22	23.15	26.8	28
50	62684-50110	24.5	25.65	29.3	30.5

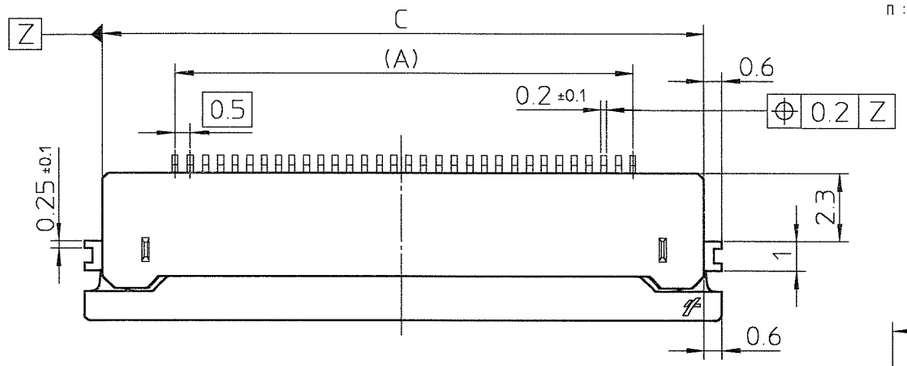

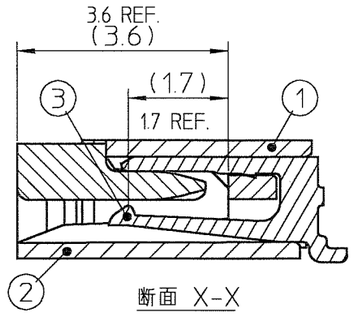

断面 X-X
SECTION X-X

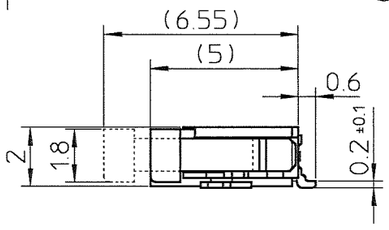

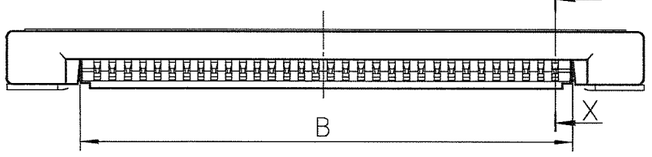

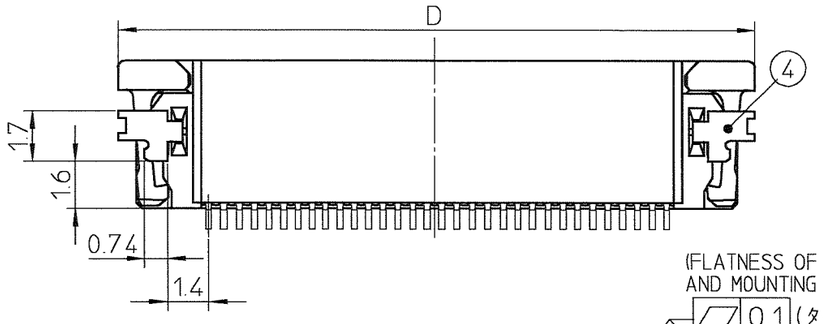

(FLATNESS OF CONTACT TERMINAL AND MOUNTING PLATE)
0.1 (ターミナル、金具の平面度)

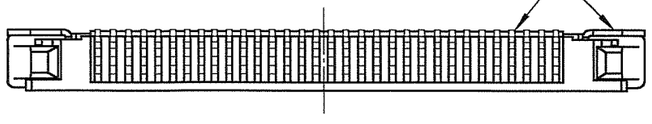

注 記
1. 本製品は，自動実装（SMT）対応 FPC、FFC用コネクタである．
2. プラスチック(エンボス)テープ梱包品及びその型番はSHEET No.4に示す．
3. 推奨基板パターン寸法、適用導体はSHEET No.3に示す．

NOTE
1. THIS PRODUCT IS THE CONNECTOR USED FOR FPC/FFC AND COPES WITH AUTOMATIC MOUNTING (SMT).
2. SEE SHEET No.4 REGARDING PLASTIC TAPE PACKAGED PRODUCT.
3. SEE SHEET No.3 REGARDING RECOMMENDED PC BOARD LAYOUT AND CABLE.

ltr	description	ecn no	dr	date
C	REVISED	J04-0276	H.T	'04/8/26
D	REVISED	J04-0353	H.T	'04/10/6
E	CHANGED CAT. NO.	J04-0432	H.T	'04/12/1
F	ADDED THIN Sn PLATING	J05-0801	H.T	11/25/'05
G	Deleted B and Z type	J06-0429	H.T	10/18/'06

mat'l. code
surface ISO 1302
tolerance ISO 406 ISO 1101
tolerances unless otherwise specified
angles linear ±0.3
projection
scale X
dr 10/18/06
engr 10/18/06
chr 10/18/'06
appd 10/18/06
product family 58CF
CODE JP
title 0.5mmピッチFPC/FFC用コネクタ
0.5mm CONTACT SPACING CONNECTOR
dwg no 62684
sheet 5 of
size A3
type Product Customer Drawing
sheet index
revision sheet
Rev. G

form: A3

紙リール
PAPER REEL

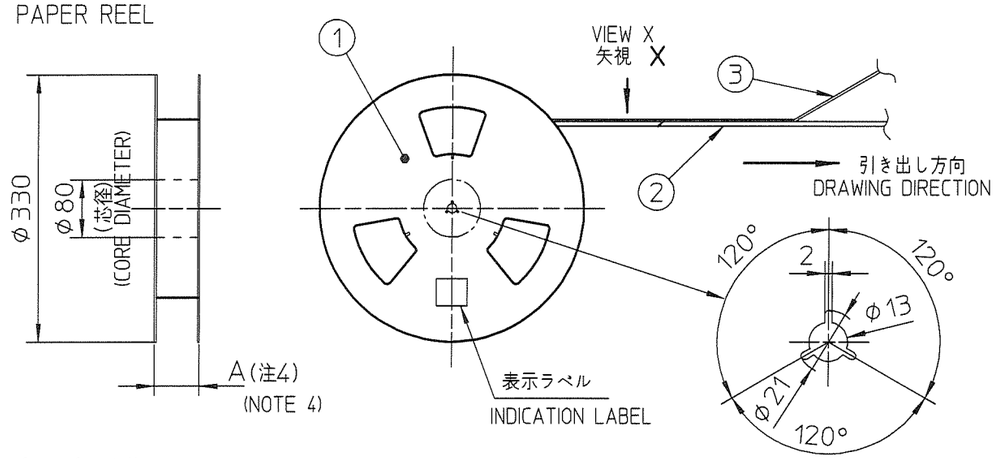

プラスチックリール
PLASTIC REEL

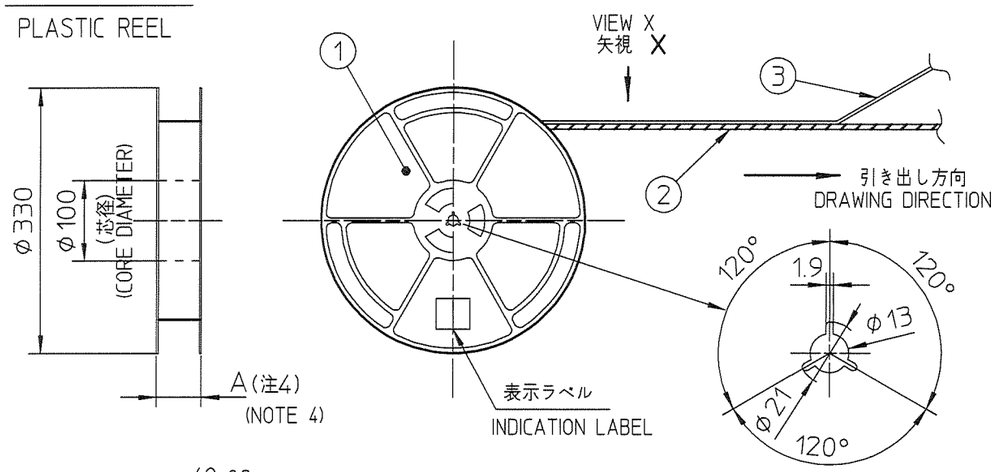

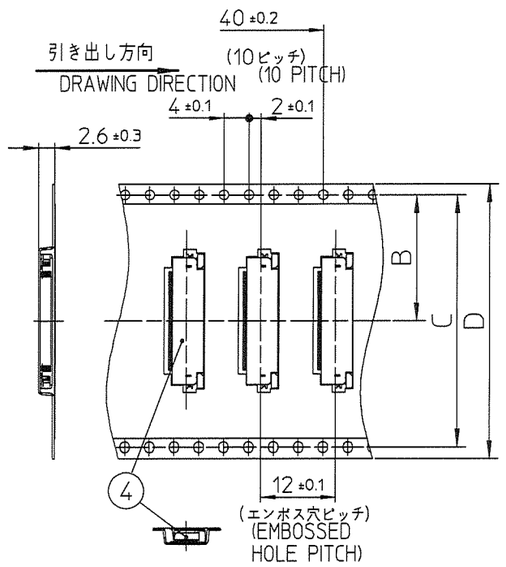

矢視 X VIEW X

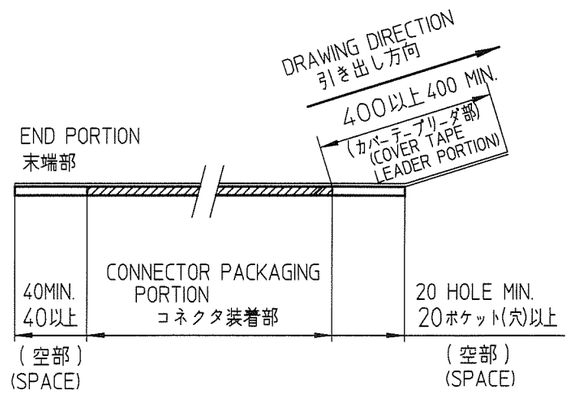

コネクタ装着状態
CONNECTOR PACKAGING STYLE

CAT. NO.	表面処理 SURFACE TREATMENT	その他 OTHER	リール REEL
62684-__21_0ALF	金めっき GOLD PLATING	――	紙リール PAPER REEL
62684-__21_0AHLF	金めっき GOLD PLATING	ハロゲンフリー HALOGEN FREE	
62684-__21_1AHLF	金めっき GOLD PLATING	ハロゲンフリー HALOGEN FREE	プラスチックリール PLASTIC REEL

製品の種類(紙リール)
CAT. NO. & DIMENSIONS (PAPER REEL)

極数 NO. OF CONTACTS (n)	型番 CAT. NO.	寸法 DIMENSIONS			
		A ± 5	B ± 0.1	C ± 0.1	D ± 0.3
32	62684-322100ALF	48.4	20.2	40.4	44
34	62684-342100ALF	48.4	20.2	40.4	44
36	62684-362100ALF	48.4	20.2	40.4	44
40	62684-402100ALF	48.4	20.2	40.4	44
43	62684-432100ALF	48.4	20.2	40.4	44
45	62684-452100ALF	48.4	20.2	40.4	44
50	62684-502100ALF	48.4	20.2	40.4	44
55	62684-5521N0ALF	60.4	26.2	52.4	56
57	62684-5721N0ALF	60.4	26.2	52.4	56
40	62684-402100AHLF	48.4	20.2	40.4	44
45	62684-452100AHLF	48.4	20.2	40.4	44
50	62684-502100AHLF	48.4	20.2	40.4	44

製品の種類(プラスチックリール)
CAT. NO. & DIMENSIONS (PLASTIC REEL)

極数 NO. OF CONTACTS (n)	型番 CAT. NO.	寸法 DIMENSIONS			
		A ± 5	B ± 0.1	C ± 0.1	D ± 0.3
40	62684-402121AHLF	48.4	20.2	40.4	44
45	62684-452121AHLF	48.4	20.2	40.4	44
50	62684-502121AHLF	48.4	20.2	40.4	44

部品表 PARTS LIST

部番 PT NO	品名 PARTS NAME	型番 CAT. NO.	材質 MATERIAL	数量 Q'TY	記事 NOTE
1	リール REEL	――	硬質紙 CARDBOARD	1	色:白 COLOR : WHITE
			ポリスチレン POLYSTYREN	1	色:白 or 黒 COLOR : WHITE or BLACK
2	プラスチック(エンボス)テープ PLASTIC (EMBOSS) TAPE	――	PET樹脂 A-PET	――	色:透明 COLOR : TRANSPARENCY
3	カバーテープ COVER	――	ポリエステル POLYESTER	――	色:透明 COLOR : TRANSPARENCY
4	コネクタ CONNECTOR	62684-__21_A_LF	SHEET 7 参照 SEE SHEET 7	2000	

注記
1. 本製品は、自動実装(SMT)対応FPC用コネクタである。
2. 本型番は、プラスチックテープ梱包品示す。
3. プラスチック(エンボス)テープ及びリール形状寸法は、JIS C 0806(電子部品のテーピング(表面実装部品))に準ずる。
4. A寸法は、芯径部(コア部)の寸法を示す。

NOTE
1.THIS PRODUCT IS THE CONNECTOR USED FOR FPC AND COPES WITH AUTOMATIC MOUNTING(SMT).
2.THIS CATALOG NO. INDICATES PLASTIC TAPE PACKAGED CONNECTOR
3.SEE JIS C 0806 (PACKING OF ELECTRONIC COMPONENTS ON CONTINUOUS TAPES (SURFACE MOUNTING DEVICES)) FOR SHAPE AND DIMENSIONS OF PLASTIC (EMBOSS) TAPE AND REEL.
4.A DIMENSION IS PORTION OF THE CORE.

ltr	description	ecn no	dr	date
C	CHANGED CAT.NO.	J04-0432	H.T	12/1/'04
D	ADDED CAT.NO.	J04-0456	H.T	12/15/'04
E	ADDED 55 POS.	J05-0609	H.T	9/21/'05
F	Deleted D type and added 57 pos	J06-0429	H.T	10/18/'06
G	Added Halogen free	J08-0482	H.T	2008-12-10
H	Added Cat. No.	J10-0178	M.Y	2010- 6-24
J	Added Cat. No.	J11-0246	S.W	2011-10-21

mat'l. code
surface ISO 1302
tolerance ISO 406 ISO 1101
tolerances unless otherwise specified
angles ±5°
linear ±5
projection
mm
scale X
dr S. Watanabe 2011-10-21
engr S. Watanabe 2011-10-21
chr M. Yokoshima 2011-10-21
appd M. Ochiai 2011-10-21
product family 58DF
CODE JP
title
0.5mmピッチ FPC用 SMTタイプコネクタ プラスチック梱包品
PLASTIC TAPE PACKAGED
0.5mm CONTACT SPACING CONNECTOR
dwg no 62684
sheet 6 of
size A3
type Product Customer Drawing
sheet index
revision sheet
Rev. J

form: A3

部品表 PARTS LIST

部番 PT NO.	品名 PARTS NAME	材質 MATERIAL 62684-__21_ALF	62684-__21_AHLF	数量 Q'TY	記事 NOTE
1	ハウジング HOUSING	ガラス繊維入耐熱性樹脂 (UL94V-0) GLASS FILLED THERMOPLASTIC (UL94V-0)	ガラス繊維入耐熱性樹脂 (UL94V-0)(ハロゲンフリー) GLASS FILLED THERMOPLASTIC (UL94V-0)(HALOGEN FREE)	1	色：ベージュ COLOR : BEIGE
2	スライダー SLIDER	ガラス繊維入耐熱性樹脂 (UL94V-0) GLASS FILLED THERMOPLASTIC (UL94V-0)	ガラス繊維入耐熱性樹脂 (UL94V-0)(ハロゲンフリー) GLASS FILLED THERMOPLASTIC (UL94V-0)(HALOGEN FREE)	1	色：黒 COLOR : BLACK
3	コンタクト CONTACT	りん青銅 : Ni下地 1.27μmMIN. 金めっき 0.05μmMIN. PHOSPHOR BRONZE : Ni UNDERPLATED 1.27μmMIN. GOLD PLATING 0.05μmMIN.		n	
4	金具 MOUNTING PLATE	黄銅 : Ni下地 1.27μmMIN. すずめっき 1μmMIN. BRASS : Ni UNDERPLATED 1.27μmMIN. TIN PLATING 1μmMIN.		2	

	表面処理 その他 SURFACE TREATMENT AND OTHER
62684-__21_ALF	金めっき GOLD PLATING
62684-__21_AHLF	金めっき ハロゲンフリー GOLD PLATING HALOGEN FREE

n：極数
n : NO. OF CONTACTS

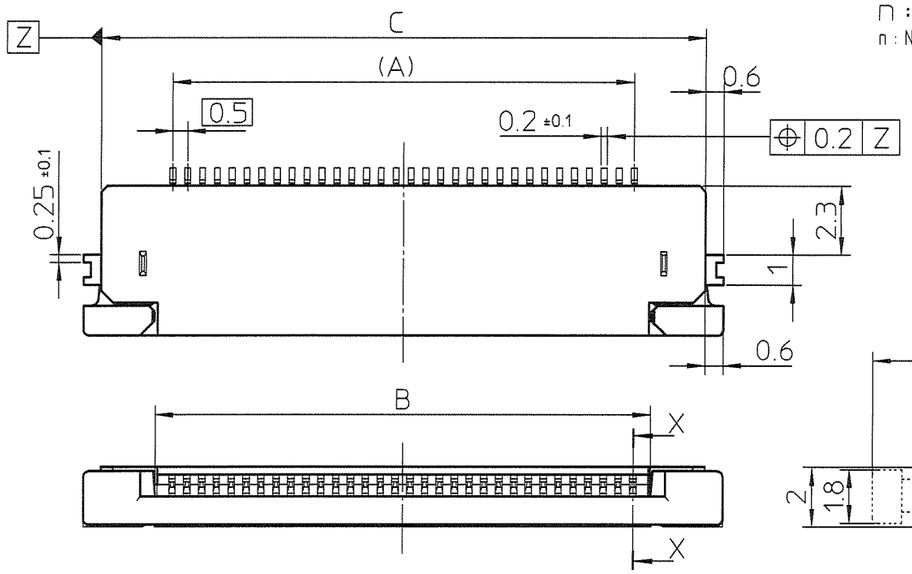

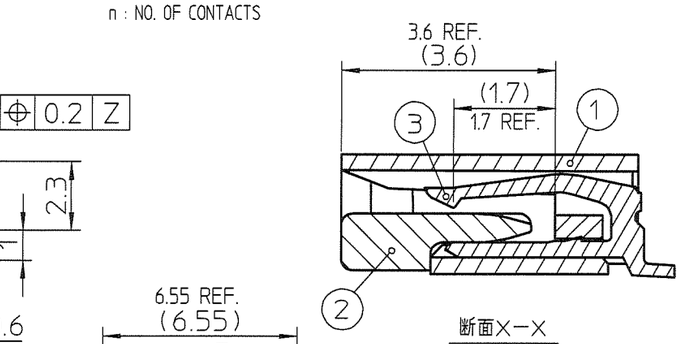

断面X−X
SECTION X-X

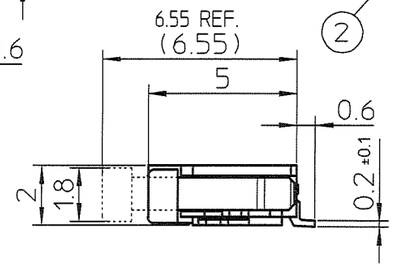

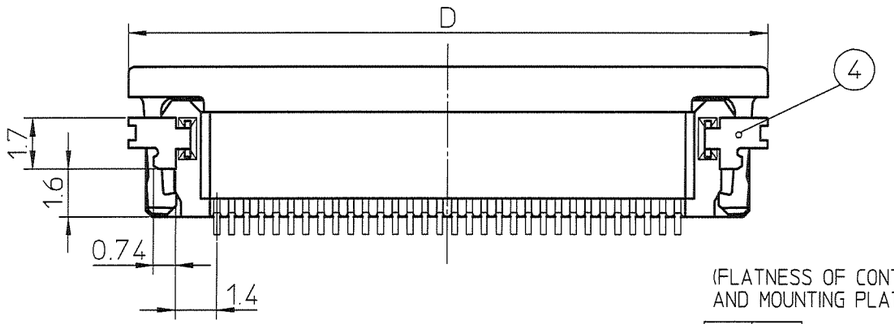

(FLATNESS OF CONTACT TERMINAL AND MOUNTING PLATE)

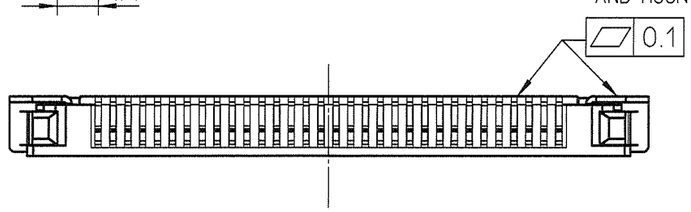

（ターミナル、金具の平面度）

製品の種類 CAT. NO. & DIMENSIONS

極数 NO OF CONTACTS (n)	型番 CAT. NO.	寸法 DIMENSIONS A	B	C	D	ハウジング材質 HOUSING MATERIAL
32	62684-32210ALF	15.5	16.65	20.3	21.5	PA9T
34	62684-34210ALF	16.5	17.65	21.3	22.5	
36	62684-36210ALF	17.5	18.65	22.3	23.5	
40	62684-40210ALF	19.5	20.65	24.3	25.5	
43	62684-43210ALF	21	22.15	25.8	27	
45	62684-45210ALF	22	23.15	26.8	28	
50	62684-50210ALF	24.5	25.65	29.3	30.5	
55	62684-5521NALF	27	28.15	31.8	33	LCP
57	62684-5721NALF	28	29.15	32.8	34	
40	62684-40210AHLF	19.5	20.65	24.3	25.5	
45	62684-45210AHLF	22	23.15	26.8	28	
50	62684-50210AHLF	24.5	25.65	29.3	30.5	
40	62684-40212AHLF	19.5	20.65	24.3	25.5	
45	62684-45212AHLF	22	23.15	26.8	28	
50	62684-50212AHLF	24.5	25.65	29.3	30.5	

注記.
1. 本製品は，自動実装（SMT）対応FPC用コネクタである。
2. プラスチック(エンボス)テープ梱包品及びその型番はSHEET No.6に示す。
3. 推奨基板パターン寸法、適用導体はSHEET No.10に示す。
4. 本製品は 260℃ピーク10秒のリフローに耐えられる。
5. 型番末尾に"LF"の付く製品は、GS-22-008に記載されたヨーロッパ連合指令と他国の規制に適合している。

NOTE
1. THIS PRODUCT IS THE CONNECTOR USED FOR FPC AND COPES WITH AUTOMATIC MOUNTING (SMT).
2. SEE SHEET No.6 REGARDING PLASTIC TAPE PACKAGED PRODUCT.
3. SEE SHEET No.10 REGARDING RECOMMENDED PC BOARD LAYOUT AND CABLE.
4. THE HOUSING WILL WITHSTAND EXPOSURE TO 260°C PEAK TEMPERATURE FOR 10SECONDS IN A REFLOW SOLDERING OVEN.
5. THE PRODUCT THAT THE END HAS "LF" MEETS EUROPEAN DIRECTIVES AND OTHER COUNTRY REGULATIONS AS DESCRIBED IN GS-22-008.

ltr	description	ecn no	dr	date
A	Released	J04-0276	H.T	8/26/'04
J	Added Halogen free	J08-0482	H.T	2008-12-10
K	Added Paling thickness	J09-0056	M.Y	2009-2-10
L	Added mounting plate plating	J09-0140	M.Y	2009-4-9
M	Added Cat. No.	J10-0178	M.Y	2010-6-24
N	Added Cat. No.	J11-0246	S.W	2011-10-21

mat'l. code

surface ISO 1302 / tolerance ISO 406 ISO 1101

tolerances unless otherwise specified: angles; linear ±0.3

projection; mm; scale X

dr	S. Matsuda	2011-10-21
engr	S. Matsuda	2011-10-21
chr	M. Yokoshima	2011-10-21
appd	[illegible]	2011-10-21

product family 58DF CODE JP

title: 0.5mmピッチFPC/FFC用コネクタ 0.5mm CONTACT SPACING CONNECTOR

dwg no 62684 sheet 7 of size A3

type Product Customer Drawing

sheet index revision sheet

Rev. N

form: A3

紙リール
PAPER REEL

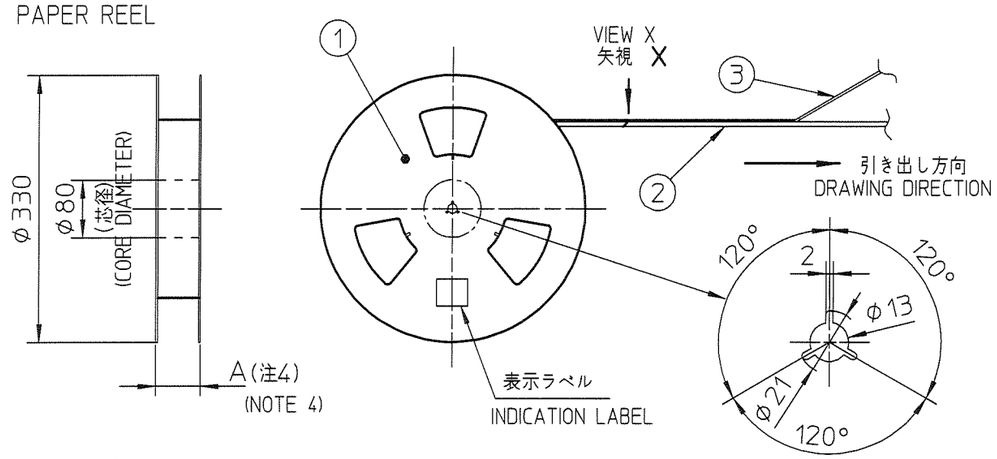

プラスチックリール
PLASTIC REEL

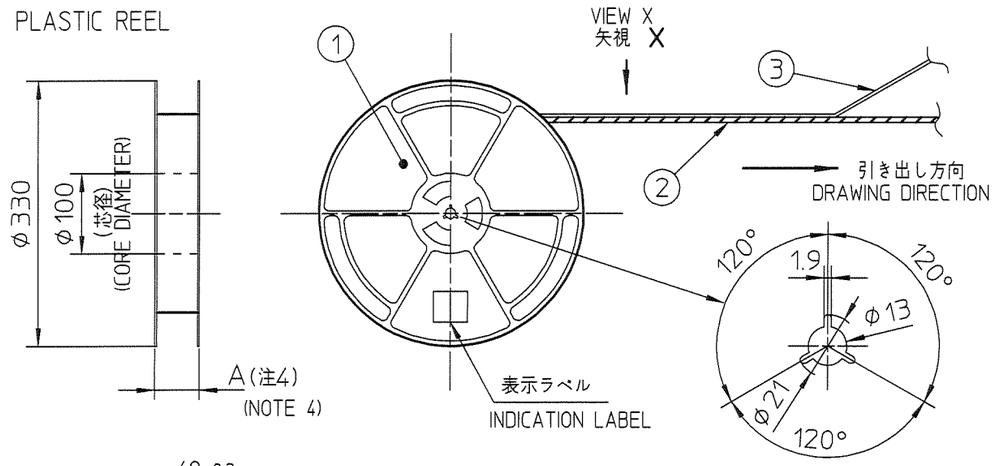

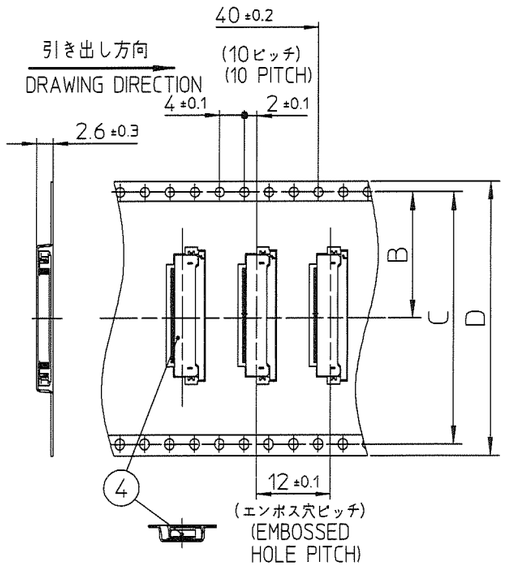

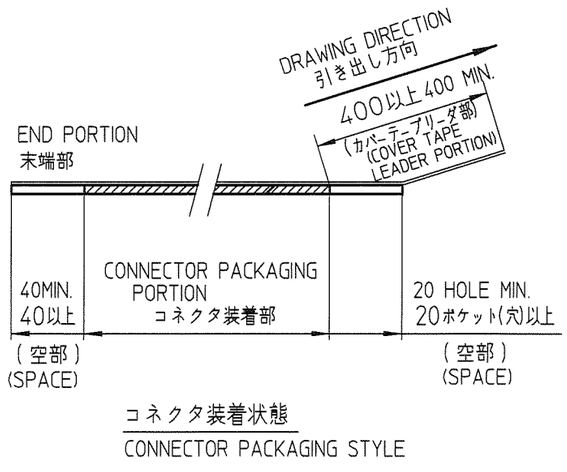

コネクタ装着状態
CONNECTOR PACKAGING STYLE

CAT. NO.	表面処理 SURFACE TREATMENT	その他 OTHER	リール REEL
62684-__11_0ALF	金めっき GOLD PLATING	――	紙リール PAPER REEL
62684-__11_0AHLF	金めっき GOLD PLATING	ハロゲンフリー HALOGEN FREE	
62684-__11_1AHLF	金めっき GOLD PLATING	ハロゲンフリー HALOGEN FREE	プラスチックリール PLASTIC REEL

製品の種類(紙リール)
CAT. NO. & DIMENSIONS (PAPER REEL)

極数 NO. OF CONTACTS (n)	型番 CAT. NO.	寸法 DIMENSIONS			
		A ± 5	B ± 0.1	C ± 0.1	D ± 0.3
32	62684-321100ALF	48.4	20.2	40.4	44
38	62684-381100ALF	48.4	20.2	40.4	44
40	62684-401100ALF	48.4	20.2	40.4	44
45	62684-451100ALF	48.4	20.2	40.4	44
50	62684-501100ALF	48.4	20.2	40.4	44
55	62684-5511N0ALF	60.4	26.2	52.4	56
57	62684-5711N0ALF	60.4	26.2	52.4	56
60	62684-6011N0ALF	60.4	26.2	52.4	56
45	62684-451100AHLF	48.4	20.2	40.4	44
50	62684-501100AHLF	48.4	20.2	40.4	44
55	62684-5511N0AHLF	60.4	26.2	52.4	56
57	62684-5711N0AHLF	60.4	26.2	52.4	56
60	62684-6011N0AHLF	60.4	26.2	52.4	56
45	62684-451140AHLF	48.4	20.2	40.4	44
50	62684-501140AHLF	48.4	20.2	40.4	44
55	62684-551150AHLF	60.4	26.2	52.4	56
57	62684-571150AHLF	60.4	26.2	52.4	56

製品の種類(プラスチックリール)
CAT. NO. & DIMENSIONS (PLASTIC REEL)

極数 NO. OF CONTACTS (n)	型番 CAT. NO.	寸法 DIMENSIONS			
		A ± 5	B ± 0.1	C ± 0.1	D ± 0.3
45	62684-451141AHLF	48.4	20.2	40.4	44
50	62684-501141AHLF	48.4	20.2	40.4	44
55	62684-551151AHLF	60.4	26.2	52.4	56
57	62684-571151AHLF	60.4	26.2	52.4	56

注記
1. 本製品は、自動実装(SMT)対応FPC用コネクタである。
2. 本型番は、プラスチックテープ梱包品示す。
3. プラスチック(エンボス)テープ及びリール形状寸法は、JIS C 0806 (電子部品のテーピング(表面実装部品))に準ずる。
4. A寸法は、芯径部(コア部)の寸法を示す。

NOTE
1.THIS PRODUCT IS THE CONNECTOR USED FOR FPC AND COPES WITH AUTOMATIC MOUNTING(SMT).
2.THIS CATALOG NO. INDICATES PLASTIC TAPE PACKAGED CONNECTOR
3.SEE JIS C 0806 (PACKING OF ELECTRONIC COMPONENTS ON CONTINUOUS TAPES (SURFACE MOUNTING DEVICES)) FOR SHAPE AND DIMENSIONS OF PLASTIC (EMBOSS) TAPE AND REEL.
4.A DIMENSION IS PORTION OF THE CORE.

部品表 PARTS LIST

部番 PT NO	品名 PARTS NAME	型番 CAT. NO.	材質 MATERIAL	数量 Q'TY	記事 NOTE
1	リール REEL	――	硬質紙 CARDBOARD	1	色:白 COLOR : WHITE
			ポリスチレン POLYSTYREN	1	色:白 or 黒 COLOR : WHITE or BLACK
2	プラスチック(エンボス)テープ PLASTIC (EMBOSS) TAPE	――	PET樹脂 A-PET	――	色:透明 COLOR : TRANSPARENCY
3	カバーテープ COVER	――	ポリエステル POLYESTER	――	色:透明 COLOR : TRANSPARENCY
4	コネクタ CONNECTOR	62684-__11_A_LF	SHEET 9 参照 SEE SHEET 9	2000	

mat'l. code					surface ISO 1302	tolerance ISO 406 ISO 1101	projection	product family 58CF	CODE JP
ltr	description	ecn no	dr	date	tolerances unless otherwise specified			title 0.5mmピッチ FPC/FFC用 SMTタイプコネクタ プラスチック梱包品 PLASTIC TAPE PACKGED 0.5mm CONTACT SPACING CONNECTOR	
A	RELEASED	J04-0276	H.T	8/26/'04	angles	linear ±5	mm		
				4/6/'07					
G	Added Halogen free	J08-0482	H.T	2008-12-10	±5°		scale X		
H	Added 32pos.	J09-0023	H.T	2009-1-19	dr	S. Nishiba 2011-11-29		dwg no 62684	sheet 8 of size A3
J	Added Cat. No.	J10-0178	M.Y	2010-6-24	engr	S. Nishiba 2011-11-29			
K	Added P/N. No.	J11-0134	H.T	2011-6-10	chr	Y. Kamada 2011-11-29			
L	Added 60pos.	J11-0270	S.W	2011-11-29	appd	NON 30 11		type Product Customer Drawing	
sheet index	revision								Rev. L
	sheet								

form: A3

部品表 PARTS LIST

部番 PT NO.	品名 PARTS NAME	材質 MATERIAL 62684-__11_0ALF	材質 MATERIAL 62684-__11_0AHLF	数量 Q'TY	記事 NOTE
1	ハウジング HOUSING	ガラス繊維入耐熱性樹脂 (UL94V-0) GLASS FILLED THERMOPLASTIC (UL94V-0)	ガラス繊維入耐熱性樹脂 (UL94V-0)(ハロゲンフリー) GLASS FILLED THERMOPLASTIC (UL94V-0)(HALOGEN FREE)	1	色：ベージュ COLOR : BEIGE
2	スライダー SLIDER	ガラス繊維入耐熱性樹脂 (UL94V-0) GLASS FILLED THERMOPLASTIC (UL94V-0)	ガラス繊維入耐熱性樹脂 (UL94V-0)(ハロゲンフリー) GLASS FILLED THERMOPLASTIC (UL94V-0)(HALOGEN FREE)	1	色：黒 COLOR : BLACK
3	コンタクト CONTACT	りん青銅 : Ni下地 1.27μmMIN. 金めっき 0.05μmMIN. PHOSPHOR BRONZE : Ni UNDERPLATED 1.27μmMIN. GOLD PLATING 0.05μmMIN.		n	
4	金具 MOUNTING PLATE	黄銅 : Ni下地 1.27μmMIN. すずめっき 1μmMIN. BRASS : Ni UNDERPLATED 1.27μmMIN. TIN PLATING 1μmMIN.		2	

n : 極数
n : NO. OF CONTACTS

	表面処理 その他 SURFACE TREATMENT AND OTHER
62684-__11_ALF	金めっき GOLD PLATING
62684-__11_AHLF	金めっき ハロゲンフリー GOLD PLATING HALOGEN FREE

製品の種類 CAT. NO. & DIMENSIONS

極数 NO. OF CONTACTS (n)	型番 CAT. NO.	寸法 DIMENSIONS A	B	C	D	ハウジング材質 HOUSING MATERIAL
32	62684-32110ALF	15.5	16.65	20.3	21.5	PA9T
38	62684-38110ALF	18.5	19.65	23.3	24.5	
40	62684-40110ALF	19.5	20.65	24.3	25.5	
45	62684-45110ALF	22	23.15	26.8	28	
50	62684-50110ALF	24.5	25.65	29.3	30.5	
55	62684-5511NALF	27	28.15	31.8	33	
57	62684-5711NALF	28	29.15	32.8	34	
60	62684-6011NALF	29.5	30.65	34.3	35.5	
45	62684-45110AHLF	22	23.15	26.8	28	LCP
50	62684-50110AHLF	24.5	25.65	29.3	30.5	
55	62684-5511NAHLF	27	28.15	31.8	33	
57	62684-5711NAHLF	28	29.15	32.8	34	
60	62684-6011NAHLF	29.5	30.65	34.3	35.5	
45	62684-45114AHLF	22	23.15	26.8	28	
50	62684-50114AHLF	24.5	25.65	29.3	30.5	
55	62684-55115AHLF	27	28.15	31.8	33	
57	62684-57115AHLF	28	29.15	32.8	34	

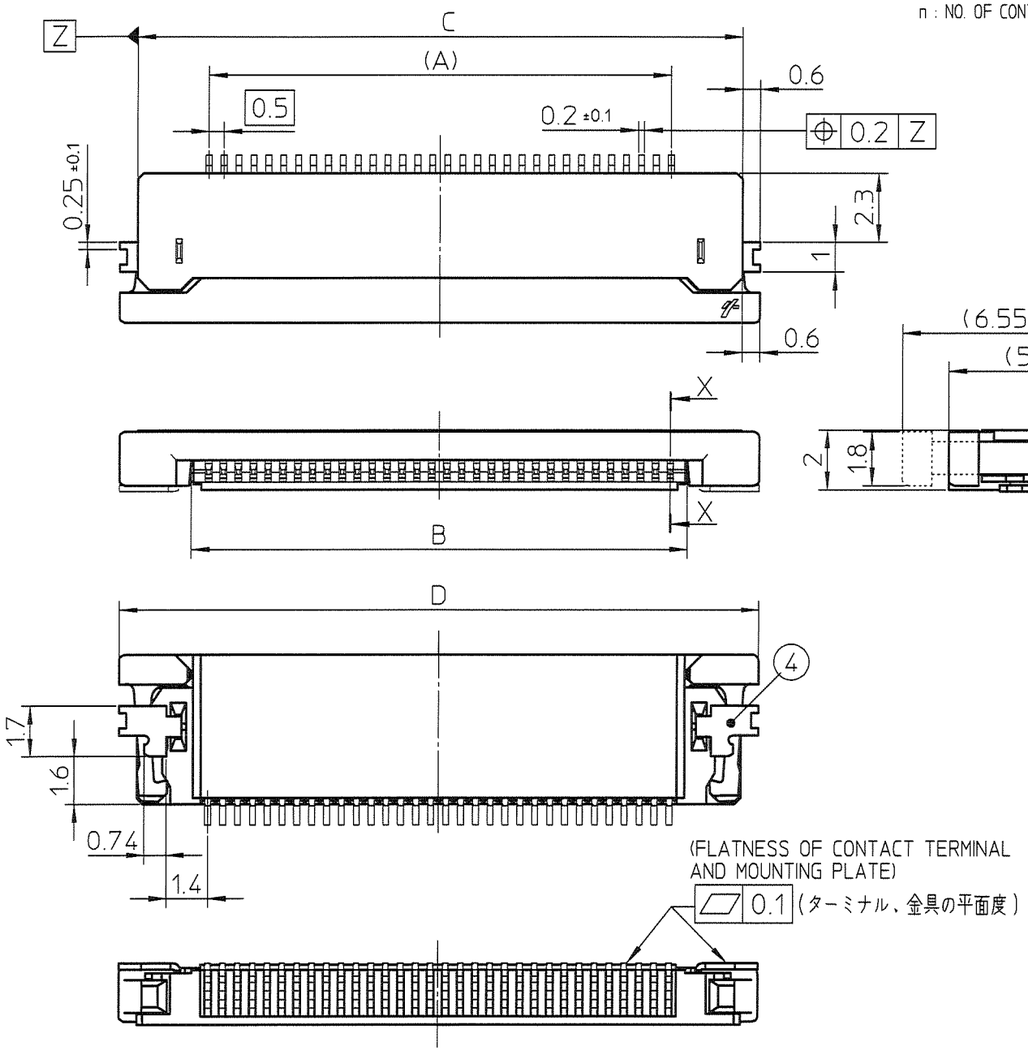

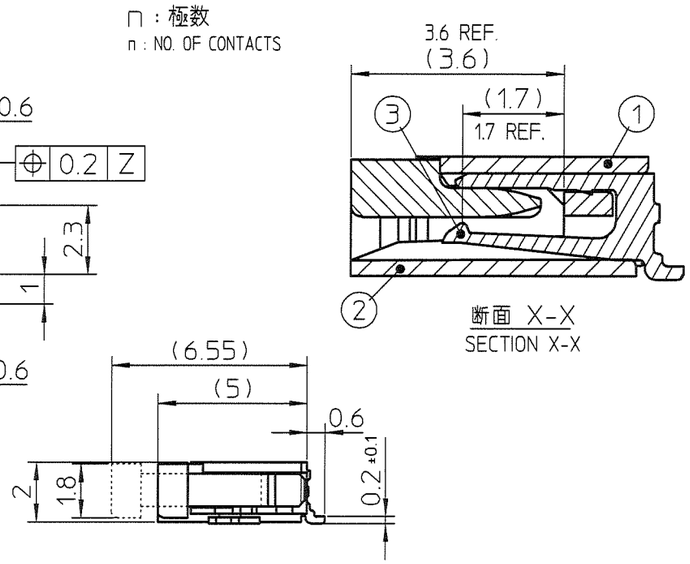

注 記.
1. 本製品は，自動実装（SMT）対応 FPC用コネクタである．
2. プラスチック(エンボス)テープ梱包品 及びその型番はSHEET No.8に示す．
3. 推奨基板パターン寸法、適用導体は SHEET No.10に示す．
4. 本製品は 260℃ピーク10秒のリフロー に耐えられる．
5. 型番末尾に"LF"の付く製品は、GS-22-008 に記載されたヨーロッパ連合指令と他国 の規制に適合している．

NOTE
1. THIS PRODUCT IS THE CONNECTOR USED FOR FPC AND COPES WITH AUTOMATIC MOUNTING (SMT).
2. SEE SHEET No.8 REGARDING PLASTIC TAPE PACKAGED PRODUCT.
3. SEE SHEET No.10 REGARDING RECOMMENDED PC BOARD LAYOUT AND CABLE.
4. THE HOUSING WILL WITHSTAND EXPOSURE TO 260° C PEAK TEMPERATURE FOR 10 SECONDS IN A REFLOW SOLDERING OVEN.
5. THE PRODUCT THAT THE END HAS "LF" MEETS EUROPEAN DIRECTIVES AND OTHER COUNTRY REGULATIONS AS DESCRIBED IN GS-22-008.

mat'l. code					surface ISO 1302	tolerance ISO 406 ISO 1101	projection	product family 58CF	CODE JP
ltr	description	ecn no	dr	date	tolerances unless otherwise specified			title 0.5mmピッチFPC/FFC用コネクタ 0.5mm CONTACT SPACING CONNECTOR	
A	RELEASED	J04-0276	H.T	8/26/'04	angles	linear ±0.3	mm		
H	Added 32pos.	J09-0023	H.T	2009-1-19			scale x		
J	Added Plating thickness	J09-0056	M.Y	2009-2-10	dr	S. Mitsuta 2011-11-29	FCI	dwg no 62684	sheet 9 of size A3
K	Added mounting plate plating	J09-0140	M.Y	2009-4-9	engr	S. Mitsuta 2011-11-29			
L	Added Cat. No.	J10-0178	M.Y	2010-6-24	chr	Y. Kamada 2011-11-29		type Product Customer Drawing	
M	Added 60pos.	J11-0270	S.W	2011-11-29	appd	NOV 30 '11			

sheet index | revision | sheet | Rev. M

form: A3

推奨基板パターン寸法
（部品搭載側）
RECOMMENDED PC BOARD LAYOUT
(COMPORNENT SIDE)

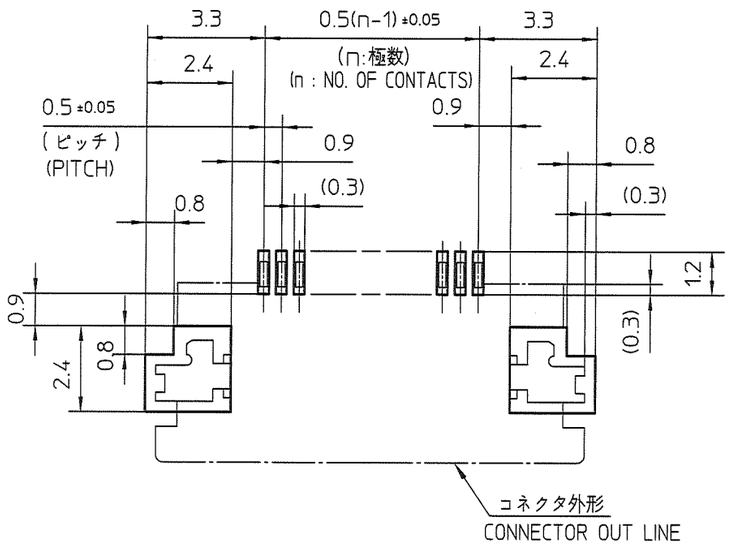

推奨導体寸法（FPC）
RECOMMENDED CABLE (FPC)

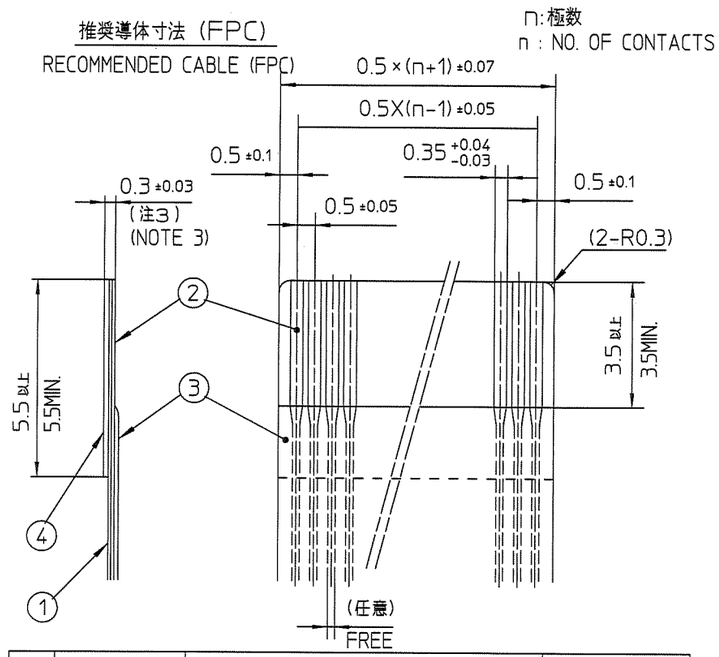

部番 PT NO.	品名 PARTS NAME	材質 MATERIAL	厚さ (μm) THICKNESS (μm)
1	ベースフィルム BASE FILM	ポリイミド又は,ポリエステル又は,同等材 POLYIMIDE OR POLYESTER OR EQUAL	25
2	導体 CONDUCTOR	銅箔 （金めっき） COPPER FOIL (GOLD PLATING)	35 又は 50 OR
3	オーバーレイ OVERLAY	ポリイミド又は,ポリエステル又は,同等材 POLYIMIDE OR POLYESTER OR EQUAL	——
4	補強板 SUPPORTING TAPE	ポリエステル又は,ポリイミド又は,同等材 POLYIMIDE OR POLYESTER OR EQUAL	——

注 記
1. 各部には，有害なバリのないこと．
2. 各部材は，通常の使用で剥離しないこと．
3. 各部材の総合厚さ（粘着剤を含む）範囲を規定する．

NOTE
1.NO BURR AT EACH PORTION
2.NO PEELING IN COMMON USE.
3.TOTAL THICKNESS LIMIT OF EACH MATERIAL (INCLUDING ADHESIVE AGENT) IS SPECIFIED.

ltr	description	ecn no	dr	date
A	RELEASED	J04-0276	H.T	8/26/'04
B	Changed Logo	J06-0429	H.T	10/18/'06
C	Corrected writing error	J08-0482	H.T	2008-12-10
D	Added tolerance	J09-0140	M.Y	2009-4-9

mat'l. code
surface ISO 1302
tolerance ISO 406 ISO 1101
tolerances unless otherwise specified
angles
linear ± 0.05
projection
mm
scale X

dr	M.YAMASHITA	2009-4-9
engr	M.YAMASHITA	2009-4-9
chr	S. Nishiku	2009-4-9
appd	S. Akahoshi	2009-4-9

product family 58CF/DF
CODE JP
title 推奨導体 RECOMMENDED CABLE
dwg no 62684
sheet 10 of
size A3
type Product Customer Drawing
Rev. D
sheet index revision sheet

form: A3

紙リール

PAPER REEL

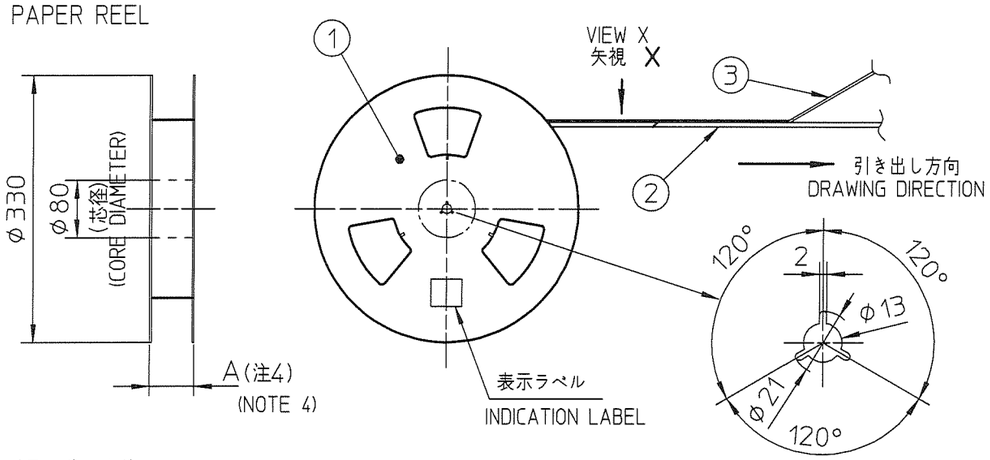

プラスチックリール

PLASTIC REEL

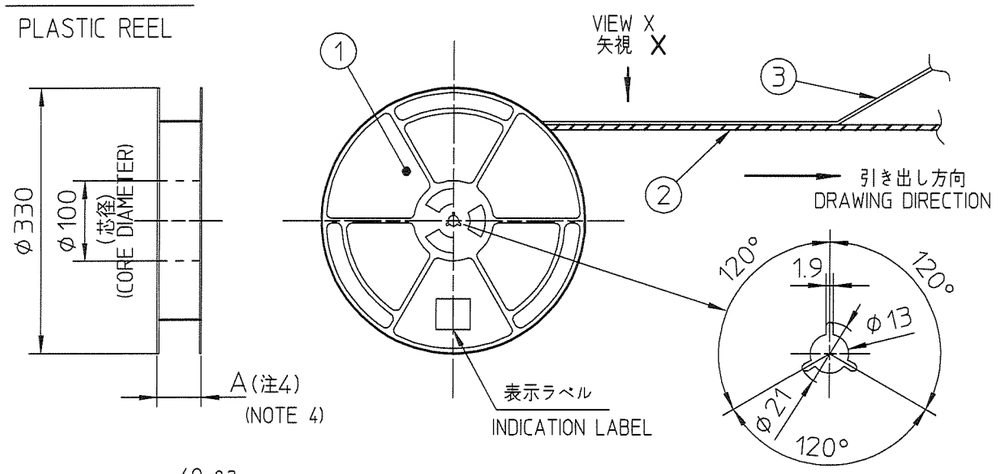

CAT. NO.	表面処理 SURFACE TREATMENT	その他 OTHER	リール REEL
62684-__21_0ALF	金めっき GOLD PLATING	――――	紙リール PAPER REEL
62684-__21_0AHLF	金めっき GOLD PLATING	ハロゲンフリー HALOGEN FREE	
62684-__21_1AHLF	金めっき GOLD PLATING	ハロゲンフリー HALOGEN FREE	プラスチックリール PLASTIC REEL

製品の種類(紙リール)

CAT. NO. & DIMENSIONS (PAPER REEL)

極数 NO. OF CONTACTS (n)	型番 CAT. NO.	寸法 DIMENSIONS			
		A ± 5	B ± 0.1	C ± 0.1	D ± 0.3
45	62684-452160AHLF	48.4	20.2	40.4	44

Dual contact type

部品表 PARTS LIST

部番 PT NO	品名 PARTS NAME	型番 CAT. NO.	材質 MATERIAL	数量 Q'TY	記事 NOTE
1	リール REEL	――――	硬質紙 CARDBOARD	1	色:白 COLOR : WHITE
			ポリスチレン POLYSTYREN	1	色:白 or 黒 COLOR : WHITE or BLACK
2	プラスチック(エンボス)テープ PLASTIC (EMBOSS) TAPE	――――	PET樹脂 A-PET	――	色:透明 COLOR : TRANSPARENCY
3	カバーテープ COVER	――――	ポリエステル POLYESTER	――	色:透明 COLOR : TRANSPARENCY
4	コネクタ CONNECTOR	62684-__21_A_LF	SHEET 12 参照 SEE SHEET 12	2000	2点接点タイプ DUAL CONTACT TYPE

注記

1. 本製品は、自動実装(SMT)対応FPC用コネクタで2点接点である。
2. 本型番は、プラスチックテープ梱包品示す。
3. プラスチック(エンボス)テープ及びリール形状寸法は、JIS C 0806 (電子部品のテーピング(表面実装部品))に準ずる。
4. A寸法は、芯径部(コア部)の寸法を示す。

NOTE

1. THIS PRODUCT IS THE CONNECTOR USED FOR FPC AND COPES WITH AUTOMATIC MOUNTING(SMT) AND DUAL CONTACT.
2. THIS CATALOG NO. INDICATES PLASTIC TAPE PACKAGED CONNECTOR
3. SEE JIS C 0806 (PACKING OF ELECTRONIC COMPONENTS ON CONTINUOUS TAPES (SURFACE MOUNTING DEVICES)) FOR SHAPE AND DIMENSIONS OF PLASTIC (EMBOSS) TAPE AND REEL.
4. A DIMENSION IS PORTION OF THE CORE.

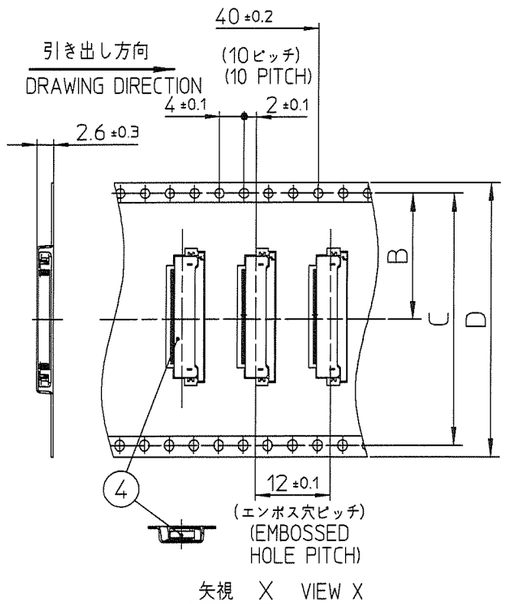

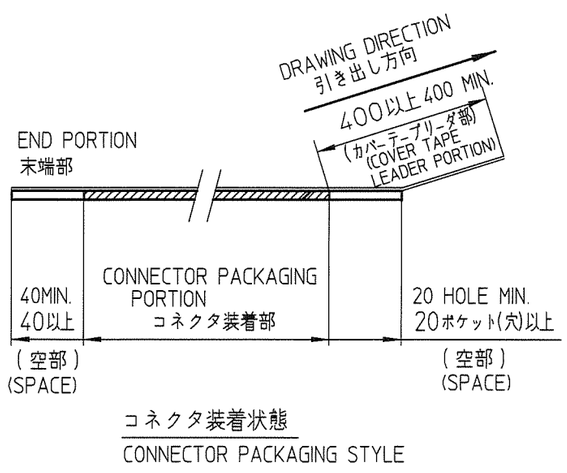

コネクタ装着状態

CONNECTOR PACKAGING STYLE

mat'l. code					surface ISO 1302	tolerance ISO 406 ISO 1101	projection	product family 58DF	CODE JP
ltr	description	ecn no	dr	date	tolerances unless otherwise specified			title 0.5mmピッチ FPC用 SMTタイプコネクタ プラスチック梱包品 PLASTIC TAPE PACKAGED 0.5mm CONTACT SPACING CONNECTOR	
A	Released	J11-0249	M.Y	2011-11-04	angles ±5°	linear ±5	scale X		
					dr	M.Yokoshima	2011-11-04	dwg no 62684	sheet 11of	size A3
					engr	M.Yokoshima	2011-11-04		
					chr		2011-11-04		
					appd		11/4/11	type Product Customer Drawing	

sheet index | revision | sheet | Rev. A

form: A3

部品表 PARTS LIST

部番 PT NO.	品名 PARTS NAME	材質 MATERIAL 62684-__21_ALF	材質 MATERIAL 62684-__21_AHLF	数量 Q'TY	記事 NOTE
1	ハウジング HOUSING	ガラス繊維入耐熱性樹脂 (UL94V-0) GLASS FILLED THERMOPLASTIC (UL94V-0)	ガラス繊維入耐熱性樹脂 (UL94V-0)(ハロゲンフリー) GLASS FILLED THERMOPLASTIC (UL94V-0)(HALOGEN FREE)	1	色：ベージュ COLOR : BEIGE
2	スライダー SLIDER	ガラス繊維入耐熱性樹脂 (UL94V-0) GLASS FILLED THERMOPLASTIC (UL94V-0)	ガラス繊維入耐熱性樹脂 (UL94V-0)(ハロゲンフリー) GLASS FILLED THERMOPLASTIC (UL94V-0)(HALOGEN FREE)	1	色：黒 COLOR : BLACK
3	コンタクト CONTACT	りん青銅 : Ni下地 1.27μmMIN. 金めっき 0.05μmMIN. PHOSPHOR BRONZE : Ni UNDERPLATED 1.27μmMIN. GOLD PLATING 0.05μmMIN.		n	2点接点 DUAL CONTACT
4	金具 MOUNTING PLATE	黄銅 : Ni下地 1.27μmMIN. すずめっき 1μmMIN. BRASS : Ni UNDERPLATED 1.27μmMIN. TIN PLATING 1μmMIN.		2	

	表面処理 その他 SURFACE TREATMENT AND OTHER
62684-__21_ALF	金めっき GOLD PLATING
62684-__21_AHLF	金めっき ハロゲンフリー GOLD PLATING HALOGEN FREE

n：極数
n : NO. OF CONTACTS

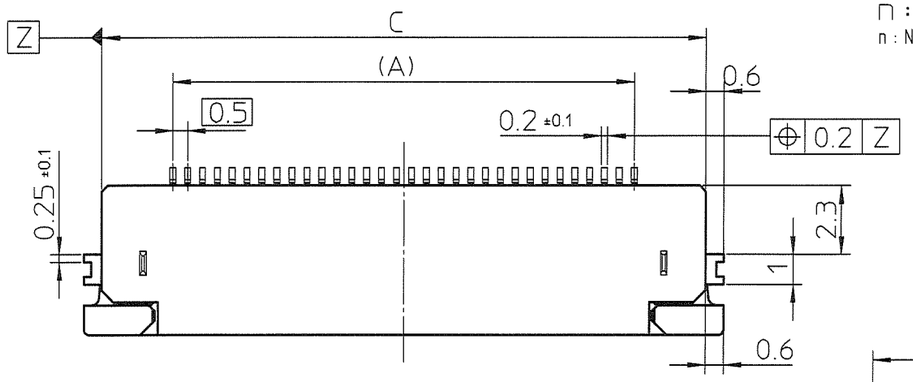

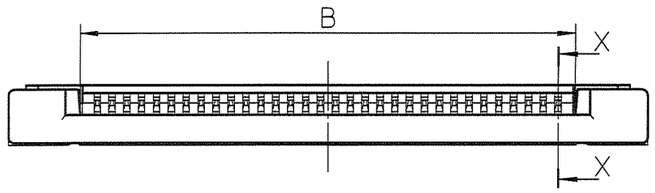

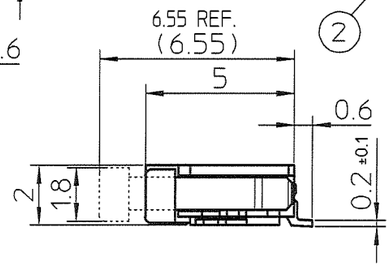

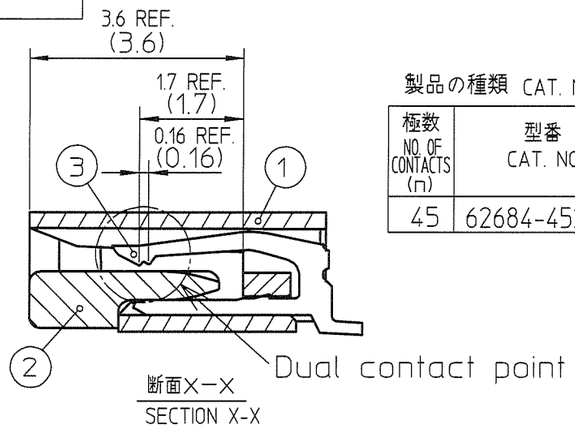

製品の種類 CAT. NO. & DIMENSIONS

極数 NO. OF CONTACTS (n)	型番 CAT. NO.	寸法 DIMENSIONS A	B	C	D	ハウジング材質 HOUSING MATERIAL
45	62684-45216AHLF	22	23.15	26.8	28	LCP

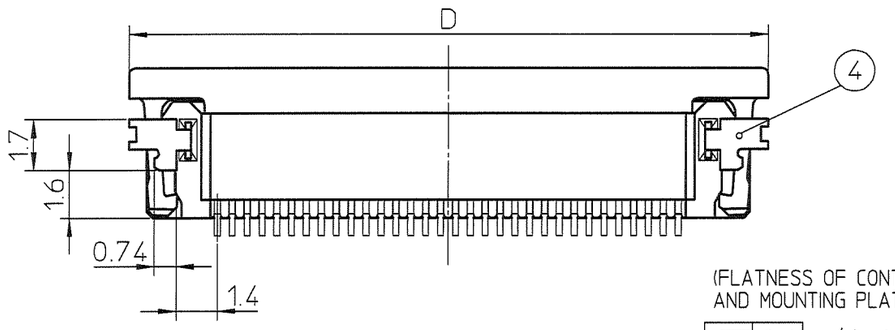

(FLATNESS OF CONTACT TERMINAL AND MOUNTING PLATE)

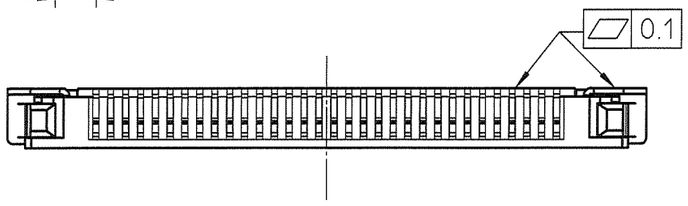

（ターミナル、金具の平面度）

注 記.
1. 本製品は，自動実装（SMT）対応 FPC用コネクタで2点接点である．
2. プラスチック(エンボス)テープ梱包品 及びその型番はSHEET No.6に示す．
3. 推奨基板パターン寸法、適用導体は SHEET No.10に示す．
4. 本製品は 260℃ピーク10秒のリフロー に耐えられる．
5. 型番末尾に"LF"の付く製品は、GS-22-008 に記載されたヨーロッパ連合指令と他国 の規制に適合している．

NOTE
1. THIS PRODUCT IS THE CONNECTOR USED FOR FPC AND COPES WITH AUTOMATIC MOUNTING (SMT) AND DUAL CONTACT.
2. SEE SHEET No.6 REGARDING PLASTIC TAPE PACKAGED PRODUCT.
3. SEE SHEET No.10 REGARDING RECOMMENDED PC BOARD LAYOUT AND CABLE.
4. THE HOUSING WILL WITHSTAND EXPOSURE TO 260° C PEAK TEMPERATURE FOR 10SECONDS IN A REFLOW SOLDERING OVEN.
5. THE PRODUCT THAT THE END HAS "LF" MEETS EUROPEAN DIRECTIVES AND OTHER COUNTRY REGULATIONS AS DESCRIBED IN GS-22-008.

ltr	description	ecn no	dr	date
A	Released	J11-0249	M.Y	2011-11-04

mat'l. code

surface ISO 1302 ✓ | tolerance ISO 406 ISO 1101

tolerances unless otherwise specified: angles | linear ±0.3

projection | mm | scale ℵ

dr	M.Yokoshima	2011-11-04
engr	M.Yokoshima	2011-11-04
chr	S. Mitsuhashi	2011-11-04
appd	[illegible]	[illegible]

product family 58DF | CODE JP

title: 0.5mmピッチFPC/FFC用コネクタ 0.5mm CONTACT SPACING CONNECTOR

dwg no 62684 | sheet 1 of 2 | size A3

type Product Customer Drawing

sheet index | revision sheet | Rev. A

form: A3

紙リール

PAPER REEL

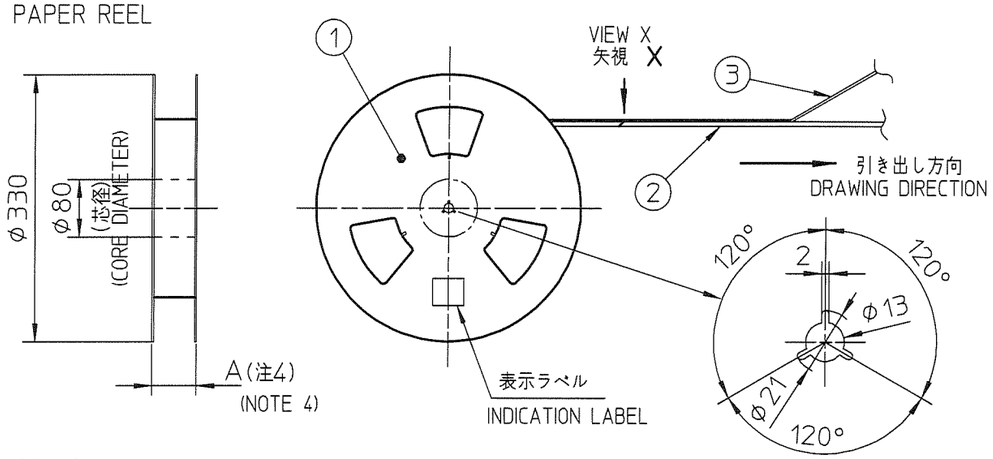

プラスチックリール

PLASTIC REEL

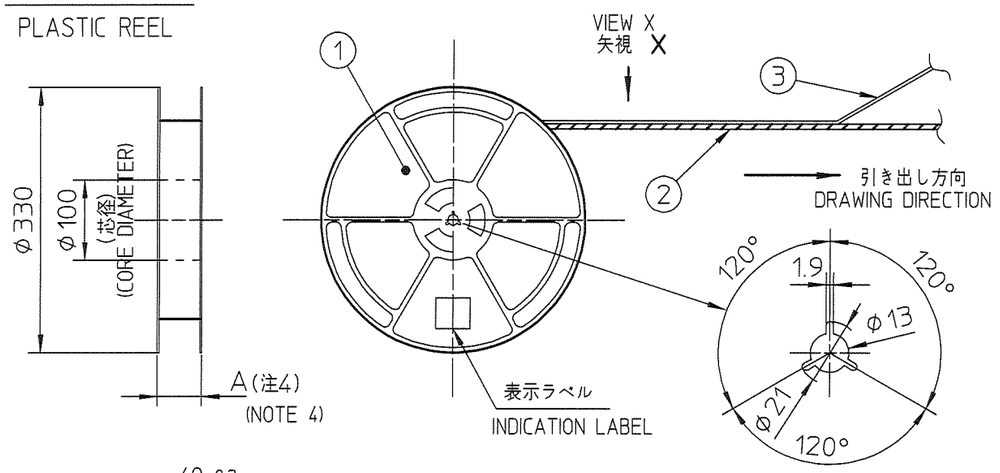

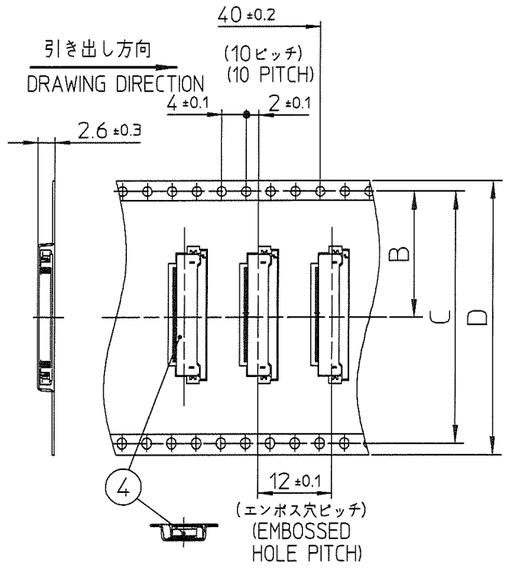

矢視 X VIEW X

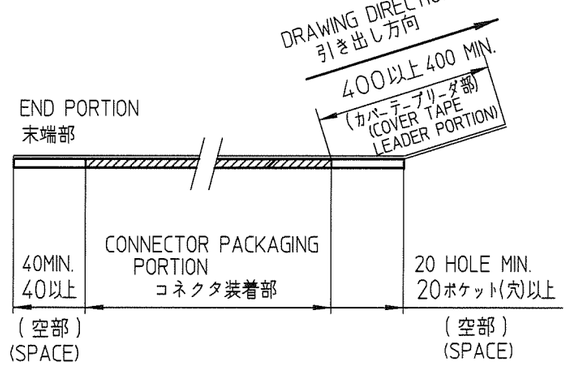

コネクタ装着状態

CONNECTOR PACKAGING STYLE

CAT. NO.	表面処理 SURFACE TREATMENT	その他 OTHER	リール REEL
62684-__11_0ALF	金めっき GOLD PLATING	――	紙リール PAPER REEL
62684-__11_0AHLF	金めっき GOLD PLATING	ハロゲンフリー HALOGEN FREE	
62684-__11_1AHLF	金めっき GOLD PLATING	ハロゲンフリー HALOGEN FREE	プラスチックリール PLASTIC REEL

製品の種類(紙リール)

CAT. NO. & DIMENSIONS (PAPER REEL)

極数 NO. OF CONTACTS (n)	型番 CAT. NO.	寸法 DIMENSIONS			
		A ± 5	B ± 0.1	C ± 0.1	D ± 0.3
45	62684-451160AHLF	48.4	20.2	40.4	44
55	62684-551170AHLF	60.4	26.2	52.4	56

Dual contact type

部品表 PARTS LIST

部番 PT NO	品名 PARTS NAME	型番 CAT. NO.	材質 MATERIAL	数量 Q'TY	記事 NOTE
1	リール REEL	――	硬質紙 CARDBOARD	1	色:白 COLOR : WHITE
			ポリスチレン POLYSTYREN	1	色:白 or 黒 COLOR : WHITE or BLACK
2	プラスチック(エンボス)テープ PLASTIC (EMBOSS) TAPE	――	PET樹脂 A-PET	――	色:透明 COLOR : TRANSPARENCY
3	カバーテープ COVER	――	ポリエステル POLYESTER	――	色:透明 COLOR : TRANSPARENCY
4	コネクタ CONNECTOR	62684-__11_A_LF	SHEET 14参照 SEE SHEET 14	2000	2点接点タイプ DUAL CONTACT TYPE

注記

1. 本製品は、自動実装(SMT)対応FPC用コネクタで2点接点である。
2. 本型番は、プラスチックテープ梱包品示す。
3. プラスチック(エンボス)テープ及びリール形状寸法は、JIS C 0806 (電子部品のテーピング(表面実装部品))に準ずる。
4. A寸法は、芯径部(コア部)の寸法を示す。

NOTE

1. THIS PRODUCT IS THE CONNECTOR USED FOR FPC AND COPES WITH AUTOMATIC MOUNTING(SMT) AND DUAL CONTACT.
2. THIS CATALOG NO. INDICATES PLASTIC TAPE PACKAGED CONNECTOR
3. SEE JIS C 0806 (PACKING OF ELECTRONIC COMPONENTS ON CONTINUOUS TAPES (SURFACE MOUNTING DEVICES)) FOR SHAPE AND DIMENSIONS OF PLASTIC (EMBOSS) TAPE AND REEL.
4. A DIMENSION IS PORTION OF THE CORE.

ltr	description	ecn no	dr	date
A	Released	J11-0249	M.Y	2011-11-04

mat'l. code

surface ISO 1302 ✓ | tolerance ISO 406 ISO 1101

tolerances unless otherwise specified: angles ±5°; linear ±5

projection | mm | scale X

dr	M.Yokoshima	2011-11-04
engr	M.Yokoshima	2011-11-04
chr		2011-11-04
appd		11/4/11

product family: 58CF | CODE: JP

title: 0.5mmピッチ FPC/FFC用 SMTタイプコネクタ プラスチック梱包品
PLASTIC TAPE PACKGED
0.5mm CONTACT SPACING CONNECTOR

dwg no: 62684 | sheet 13 of | size: A3

type: Product Customer Drawing

sheet index | revision sheet | Rev. A

form: A3

部品表 PARTS LIST

部番 PT NO.	品名 PARTS NAME	材質 MATERIAL 62684-__11_0ALF	材質 MATERIAL 62684-__11_0AHLF	数量 Q'TY	記事 NOTE
1	ハウジング HOUSING	ガラス繊維入耐熱性樹脂 (UL94V-0) GLASS FILLED THERMOPLASTIC (UL94V-0)	ガラス繊維入耐熱性樹脂 (UL94V-0)(ハロゲンフリー) GLASS FILLED THERMOPLASTIC (UL94V-0)(HALOGEN FREE)	1	色：ベージュ COLOR : BEIGE
2	スライダー SLIDER	ガラス繊維入耐熱性樹脂 (UL94V-0) GLASS FILLED THERMOPLASTIC (UL94V-0)	ガラス繊維入耐熱性樹脂 (UL94V-0)(ハロゲンフリー) GLASS FILLED THERMOPLASTIC (UL94V-0)(HALOGEN FREE)	1	色：黒 COLOR : BLACK
3	コンタクト CONTACT	りん青銅 : Ni下地 1.27μmMIN. 金めっき 0.05μmMIN. PHOSPHOR BRONZE : Ni UNDERPLATED 1.27μmMIN. GOLD PLATING 0.05μmMIN.		n	2点接点 DUAL CONTACT
4	金具 MOUNTING PLATE	黄銅 : Ni下地 1.27μmMIN. すずめっき 1μmMIN. BRASS : Ni UNDERPLATED 1.27μmMIN. TIN PLATING 1μmMIN.		2	

	表面処理 その他 SURFACE TREATMENT AND OTHER
62684-__11_ALF	金めっき GOLD PLATING
62684-__11_AHLF	金めっき ハロゲンフリー GOLD PLATING HALOGEN FREE

n：極数
n : NO. OF CONTACTS

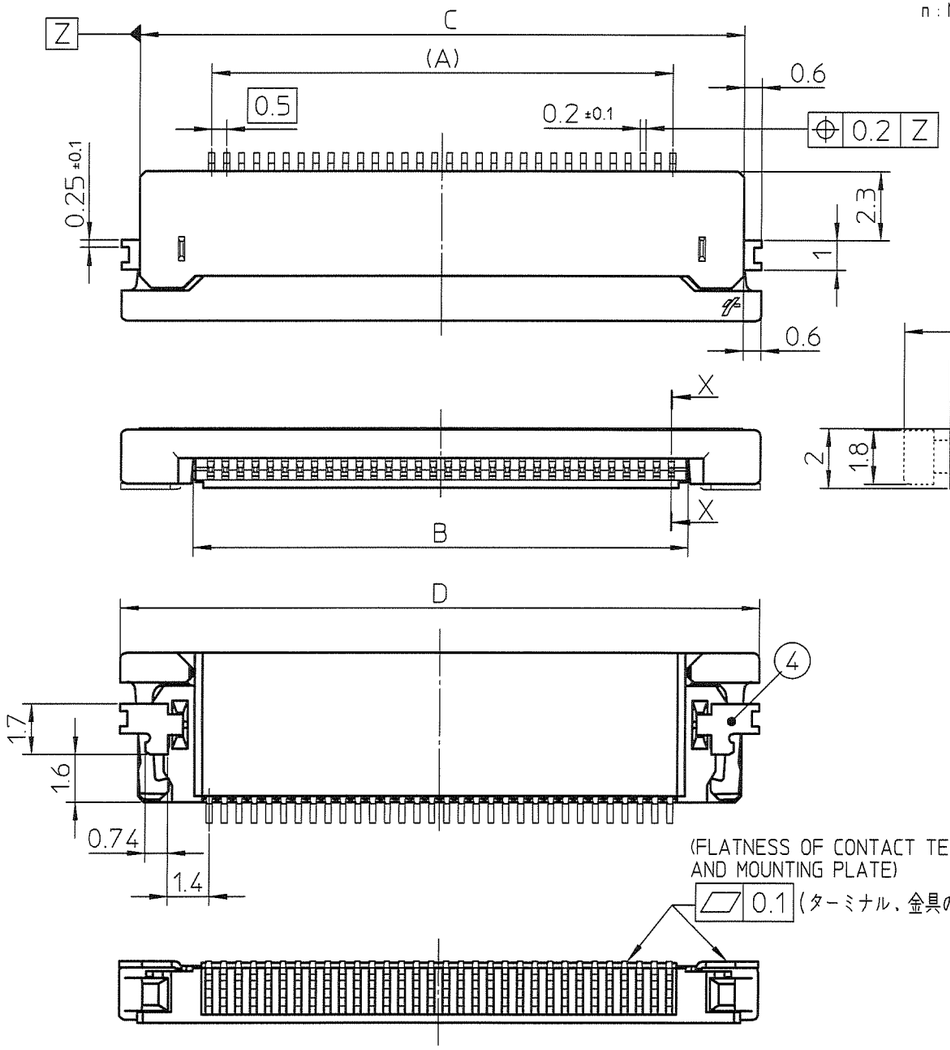

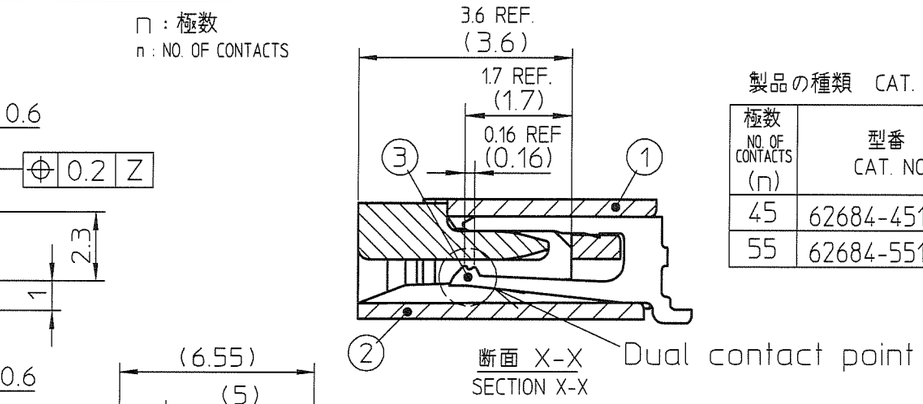

製品の種類 CAT. NO. & DIMENSIONS

極数 NO. OF CONTACTS (n)	型番 CAT. NO.	寸法 DIMENSIONS A	B	C	D	ハウジング材質 HOUSING MATERIAL
45	62684-45116AHLF	22	23.15	26.8	28	LCP
55	62684-55117AHLF	27	28.15	31.8	33	

注 記.
1. 本製品は，自動実装（SMT）対応 FPC用コネクタで2点接点である。
2. プラスチック(エンボス)テープ梱包品 及びその型番はSHEET No.8に示す。
3. 推奨基板パターン寸法、適用導体は SHEET No.10に示す。
4. 本製品は 260℃ピーク10秒のリフロー に耐えられる。
5. 型番末尾に"LF"の付く製品は、GS-22-008 に記載されたヨーロッパ連合指令と他国 の規制に適合している。

NOTE
1. THIS PRODUCT IS THE CONNECTOR USED FOR FPC AND COPES WITH AUTOMATIC MOUNTING (SMT) AND DUAL CONTACT.
2. SEE SHEET No.8 REGARDING PLASTIC TAPE PACKAGED PRODUCT.
3. SEE SHEET No.10 REGARDING RECOMMENDED PC BOARD LAYOUT AND CABLE.
4. THE HOUSING WILL WITHSTAND EXPOSURE TO 260°C PEAK TEMPERATURE FOR 10 SECONDS IN A REFLOW SOLDERING OVEN.
5. THE PRODUCT THAT THE END HAS "LF" MEETS EUROPEAN DIRECTIVES AND OTHER COUNTRY REGULATIONS AS DESCRIBED IN GS-22-008.

ltr	description	ecn no	dr	date
A	Released	J11-0249	M.Y	2011-11-04

mat'l. code

surface ISO 1302 ✓ | tolerance ISO 406 ISO 1101

tolerances unless otherwise specified: angles | linear ±0.3

projection | mm | scale X

dr	M.Yokoshima	2011-11-04
engr	M.Yokoshima	2011-11-04
chr	S.Motoda	2011-11-04
appd	M.Uen	11/4/11

product family 58CF | CODE JP

title: 0.5mmピッチFPC/FFC用コネクタ 0.5mm CONTACT SPACING CONNECTOR

dwg no 62684 | sheet 1 of 4 | size A3

type Product Customer Drawing

sheet index | revision sheet | Rev. A

form: A3