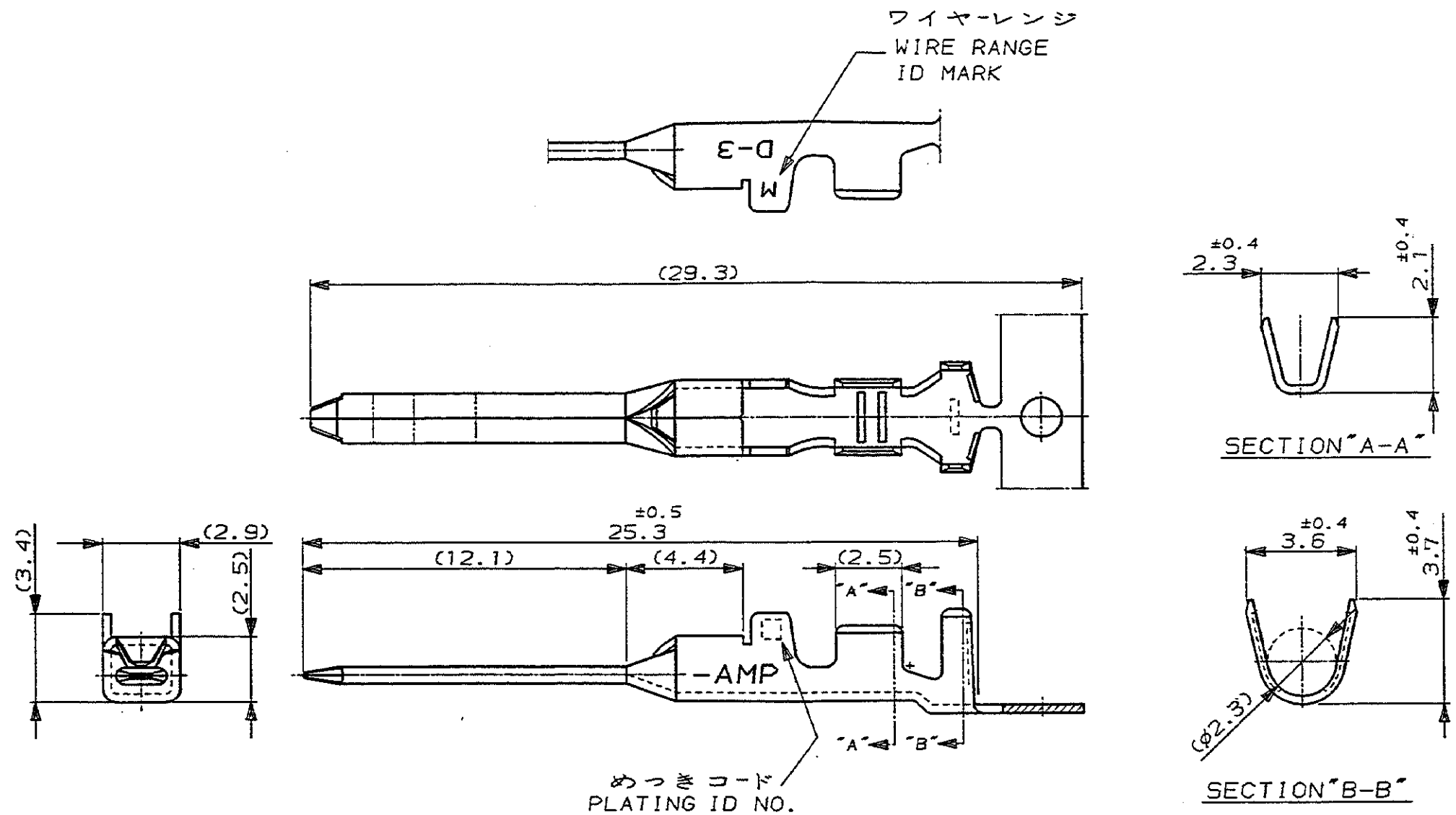

注記

⚠ 金めっきは接触部のみとする

NOTE

⚠ GOLD-PL. CONTACT AREA ONLY

めっきコード (PL. ID NO.)	仕上 (FINISH)		型番 (P/N)
5	光沢錫めっき (BRIGHT TIN-PL.)		-5
3	⚠ 0.76μm最小金めっき (0.76μmMIN. Au-PL.)		-3
2	⚠ 0.38μm最小金めっき (0.38μmMIN. Au-PL.)		175285-2

LTR	変更 (REVISION RECORD)	DR	CHK	DATE
0	RELEASED (ECN J-1371)	NM		3-5-92

Copyright ©1991 年 日本エー・エム・ピー株式会社
Copyright ©1991 AMP (Japan), LTD. ALL RIGHTS RESERVED.

AMP 日本エー・エム・ピー株式会社 Tokyo, Japan

総合電線断面積 (WIRE RANGE)	AWG 24-20
被覆外径 (INSULATION DIA.)	1.2-2.6 mmφ
材料 (MATERIAL)	銅合金 (COPPER ALLOY)
仕上 (FINISH)	表参照 (SEE TABLE)
DR.	2 MAR 92 N. Matsulara
DE.	2 MAR 92 N. Matsulara
CHK.	4 MAR '92 H. Ohsita
APP.	5-MAR-'92 S. MANABE

名称 (NAME) "M" SIZE (DYNAMIC D-3 SERIES TAB. CONTACT)
ダイナミック D-3シリーズタブコンタクト

一般公差 (GENERAL TOLERANCE): 10以下 ±0.2; 10を超え30以下 ±0.25; 30を超え100以下 ±0.3; 角度 ±3°

SIZE B | LOC J | 番号 (No.) C-175285

尺度 (SCALE) 5-1 | REV. 0 | SHEET 1 OF 1

(CUSTOMER DRAWING) 参考図面

NUMBER C-175285

METRIC 三角法 (3rd ANGLE PROJECTION)

U.BSS-111>U.DWG>S.C89-25173 WAS 91-25168-22,24,25

単位, 特記 DIMENSIONS IN MM. DO NOT SCALE PRINT

PRINT DIST

AMP-J REV.10/'83